2027학년도 충북대학교 정시 신입생 모집요강

충북대학교

Ⅰ. 주요 안내사항
[전형안내] ····· 1
[전형방법] ····· 1
[모집단위 군별, 전형별 모집인원] ····· 2
[전형일정] ····· 5
[지원자 유의사항] ····· 6
○ 복수지원금지 ····· 6
○ 이중등록금지 ····· 6
○ 유의사항 ····· 6
[전형료] ····· 10
[합격 및 충원합격 안내] ····· 11
○ 합격자 발표 ····· 11
○ 충원합격자 발표 ····· 11
[등록안내] ····· 12

Ⅱ. 정시모집 정원내 전형
○ 모집단위별 모집인원 ····· 13
○ 지원자격 ····· 15
○ 전형방법 ····· 17
○ 선발원칙 및 동점자 처리 기준 ····· 17
○ 전형일정 ····· 18
○ 제출서류 ····· 18
○ 예체능 실기고사 반영방법 ····· 21
▸ 체육실기고사 ····· 21
▸ 미술실기고사 ····· 24

Ⅲ. 정시모집 정원외 전형
[수능(경제배려대상자전형)] ····· 25
○ 모집단위별 모집인원 ····· 25
○ 지원자격 ····· 25
○ 전형방법 ····· 25
○ 선발원칙 및 동점자 처리 기준 ····· 26
○ 전형일정 ····· 26
○ 제출서류 ····· 26

[수능(특성화고출신자전형)] ····· 28
○ 모집단위별 모집인원 ····· 28
○ 지원자격 ····· 28
▸ 동일계열 고교 기준학과 ····· 28
○ 전형방법 ····· 30
○ 선발원칙 및 동점자 처리 기준 ····· 30
○ 전형일정 ····· 31
○ 제출서류 ····· 31

[수능(농어촌학생전형)] ····· 32
○ 모집단위별 모집인원 ····· 32
○ 지원자격 ····· 32
○ 전형방법 ····· 32
○ 선발원칙 및 동점자 처리 기준 ····· 33
○ 전형일정 ····· 33
○ 제출서류 ····· 34

Ⅳ. 전형기간 자율화 전형
[학생부교과(특성화고졸재직자전형)] ····· 35
○ 모집단위별 모집인원 ····· 35
○ 지원자격 ····· 35
○ 전형방법 ····· 35
○ 선발원칙 및 동점자 처리 기준 ····· 36
○ 전형일정 ····· 36
○ 제출서류 ····· 37

Ⅴ. 대학수학능력시험 반영방법
○ 반영영역 ····· 38
○ 반영비율 ····· 38
○ 반영점수 ····· 39

Ⅵ. 각종 서식 ····· 40

Ⅶ. 학교생활기록부 반영방법 ····· 43

Ⅷ. 대학생활 안내
○ 장학제도 안내 ····· 46
○ 학사제도 안내 ····· 49
○ 학생생활관 안내 ····· 51
○ 2026학년도 등록금 현황 ····· 52
○ ‘기초대학수학’ 교과목 운영 안내 ····· 53
○ 개신기초교양영역 교양분야 레벨반 운영 안내 ··· 53
○ 장애대학생 지원 안내 ····· 53
○ 진로ㆍ취업 상담 및 프로그램 운영 ····· 55
○ 학내 전화번호 ····· 56

Ⅸ. 충북대학교 안내
○ 오시는 길, 약도 ····· 57
○ 캠퍼스 안내도 ····· 58

Ⅰ 주요 안내사항

[전형안내]

1. 정시모집 전형

모집시기	정원구분	전형유형	전형명	모집인원	비고
가군	정원내	수능위주	수능(일반전형)	188	※ 최종 모집인원은 수시모집 등록 마감 후 확정하여 우리 대학 홈페이지 공지 예정
			수능(지역인재전형)	4	
			수능(지역경제배려대상자전형)	수시미충원	
	정원외	수능위주	수능(경제배려대상자전형)	4	
			수능(특성화고출신자전형)	수시미충원	
			수능(농어촌학생전형)	수시미충원	
	계			196	
나군	정원내	수능위주	수능(일반전형)	282	
			수능(지역인재전형)	30	
			수능(지역경제배려대상자전형)	수시미충원	
			수능(지역의사진료권(청주)전형)	6	
			수능(지역의사진료권(충주)전형)	2	
			수능(지역의사진료권(제천)전형)	1	
			수능(지역의사광역권전형)	4	
		실기/실적	실기/실적(일반전형)	4	
	정원외	수능위주	수능(특성화고출신자전형)	수시미충원	
			수능(농어촌학생전형)	수시미충원	
	계			329	
다군	정원내	수능위주	수능(일반전형)	40	
	계			40	
총계				565	

※ 수능(일반, 지역인재, 지역경제배려대상자, 지역의사진료권(청주, 충주, 제천), 지역의사광역권전형), 실기/실적(일반전형)은 2027학년도 수시모집 정원내 미충원 인원을 합산하여 모집

※ 수능(특성화고출신자, 농어촌학생전형)은 2027학년도 수시모집 정원외 미충원 인원 모집

2. 전형기간 자율화 전형

모집시기	정원구분	전형유형	전형명	모집인원	비고
2차	정원외	학생부교과	학생부교과(특성화고졸재직자전형)	수시미충원	

※ 학생부교과(특성화고졸재직자전형)는 2027학년도 1차 전형기간 자율화 모집(9. 7. ~ 9. 11.) 정원외 미충원 인원 모집

[전형방법]

모집시기	모집단위	전형방법	사정비율(%)	전형요소별 반영점수 및 실질반영비율(%)		전형총점	최저학력기준
				수능	실기		
가군 나군 다군	인문계, 자연계	일괄합산	100	1,000점 (100%)	-	1,000점 (100%)	적용하지 않음
	예체능계(미술학과(수시 미충원 발생 시), 디자인학과)	일괄합산	100	500점 (44.4%)	500점 (55.6%)	1,000점 (100%)	
	예체능계(체육교육과)	일괄합산	100	650점 (72.4%)	350점 (27.6%)	1,000점 (100%)	

※ 학생부교과(특성화고졸재직자전형)는 수능에 응시할 필요가 없으며, 학생부교과 100%로 선발

[모집단위 군별, 전형별 모집인원]

단과대학	계열	모집단위	가군					나군										다군	전형기간자율(2차)
			정원내		정원외			정원내								정원외		정원내	정원외
			수능		수능			수능							실기/실적	수능		수능	학생부교과
			일반	지역인재	경제배려대상자	특성화고출신자	농어촌학생	일반	지역인재	지역경제배려대상자	지역의사진료권(청주)	지역의사진료권(충주)	지역의사진료권(제천)	지역의사광역권	일반	특성화고출신자	농어촌학생	일반	특성화고졸재직자
인문대학	인문	*국어국문학과						4											
		*중어중문학과						4											
		*영어영문학과						4											
		*독일언어문화학과						4											
		*프랑스언어문화학과						4											
		러시아언어문화학과						4											
		철학과						4											
		사학과						4											
		*고고미술사학과						4											
		인문학자율전공학부						-											
사회과학대학	인문	사회학과	5																
		*심리학과	5																
		*행정학과	5																
		정치외교학과	5																
		*경제학과	7																
		사회과학자율전공학부	-																
자연과학대학	자연	*수학과						5											
		*정보통계학과						5											
		*물리학과						6											
		*화학과						6											
		*생물학과						5											
		*미생물학과						5											
		*생화학과						5											
		천문우주학과						4											
		지구환경과학과						4											
		자연과학자율전공학부						-											
경영대학	인문	*경영학부						23											
		*국제경영학과						13											
		*경영정보학과						8											
		경영학자율전공학부						-											
공과대학	자연	*토목공학부	16																
		*기계공학부	10																
		*화학공학과	5																
		*신소재공학과	5																
		*건축공학과	6																
		*안전공학과	5																
		*환경공학과	5																
		*공업화학과	5																
		*도시공학과	6																
		*건축학과	4																
		공학자율전공학부	12																
전자정보대학	자연	*전기공학부						7											
		*전자공학과						6											
		*반도체공학부						9											
		*정보통신공학부						15											

단과대학	계열	모집단위	가군					나군										다군	전형기간자율(2차)
			정원내		정원외			정원내								정원외		정원내	정원외
			수능		수능			수능							실기/실적	수능		수능	학생부교과
			일반	지역인재	경제배려대상자	특성화고출신자	농어촌학생	일반	지역인재	지역경제배려대상자	지역의사진료권(청주)	지역의사진료권(충주)	지역의사진료권(제천)	지역의사광역권	일반	특성화고출신자	농어촌학생	일반	특성화고졸재직자
		*컴퓨터공학과						5											
		*인공지능학부						8											
		*지능로봇공학과						5											
		전자정보자율전공학부						9											
농업생명환경대학	자연	*식물자원학과						5											
		*축산학과						6											
		*산림학과						5											
		*지역건설공학과						4											
		*환경생명화학과						5											
		특용식물학과						5											
		*원예과학과						5											
		*바이오시스템공학과						5											
		*식물의학과						5											
		*식품생명공학과						6											
		목재·종이과학과						4											
	인문	*농업경제학과						5											
	자연	농업생명환경자율전공학부						-											
사범대학	인문	교육학과	3																
		국어교육과	5																
		영어교육과	5																
		역사교육과	3																
		지리교육과	3																
		사회교육과	3																
		윤리교육과	3																
	자연	물리교육과	3																
		화학교육과	3																
		생물교육과	3																
		지구과학교육과	3																
		수학교육과	5																
	예체능	체육교육과	18																
생활과학대학	자연	*식품영양학과	4																
	인문	*아동복지학과	4																
	자연	의류학과	4																
		주거환경학과	3																
	인문	소비자학과	3																
		생활과학자율전공학부	-																
수의과대학	자연	수의예과						7	7										
약학대학	자연	약학과	2	2	2														
		제약학과	2	2	2														
의과대학	자연	의예과						6	17		6	2	1	4					
간호대학	자연	간호학과						10	6										

단과대학	계열	모집단위	가군					나군										다군	전형기간자율(2차)
			정원내		정원외			정원내								정원외		정원내	정원외
			수능		수능			수능							실기/실적	수능		수능	학생부교과
			일반	지역인재	경제배려대상자	특성화고출신자	농어촌학생	일반	지역인재	지역경제배려대상자	지역의사진료권(청주)	지역의사진료권(충주)	지역의사진료권(제천)	지역의사광역권	일반	특성화고출신자	농어촌학생	일반	특성화고졸재직자
창의융합대학	인문	인문사회자율전공계열																10	
	자연	자연과학자율전공계열																30	
		*바이오헬스학부						10											
예술학과군	예체능	미술학과(동양화)																	
		미술학과(서양화)																	
		미술학과(조소)																	
		디자인학과													4				
합계			188	4	4	0	0	282	30	0	6	2	1	4	4	0	0	40	0

※ 자율전공학부(인문사회자율전공계열, 자연과학자율전공계열)는 2학년 진학 시 *표시 있는 학과(부)를 100% 선택 가능함. 단, 학과(부)별 신청 자격 세부 기준에서 제시한 교과목을 이수하여야 함

※ 단과대학 자율전공학부는 해당 단과대학 내에서 2학년 진학 시 *표시 있는 학과(부)만 선택 가능하고, 단과대학 자율전공학부 소속 학생은 **배정 연도** 학과(부) 입학정원의 150%까지 선발함

※ 바이오헬스학부는 2학년 진학 시 바이오헬스케어전공, 수의생명보건전공, 바이오헬스산업전공으로 전공선택. 단, 바이오헬스 학부 소속 학생은 각 전공별 기준인원의 150%까지 선발함

※ **인공지능학부**는 3학년 때 인공지능전공, 소프트웨어전공으로 전공 선택. 단, 전공별로 선발 가능한 인원이 별도로 정해져 있으므로 본인이 희망하는 전공을 선택하지 못할 수도 있음

※ **정시가·나·다군 정원내전형[수능(일반, 지역인재, 지역경제배려대상자, 지역의사진료권(청주, 충주, 제천), 지역의사광역권전형), 실기/실적(일반전형)]은 2027학년도 수시모집 정원내 미충원 인원을 합산하여 모집하고, 정원외전형[수능(특성화고출신자, 농어촌학생전형)]은 2027학년도 수시모집 정원외 미충원 인원을 모집하며, 최종 모집인원은 수시모집 등록 마감 후 확정하여 우리 대학 홈페이지에 공지 예정**

※ 전형기간 자율화 전형 중 학생부교과(특성화고졸재직자전형)는 2027학년도 1차모집 정원 외 미충원 인원에 대해 2차 모집 실시, 최종 모집인원은 1차 모집 등록 마감 후 확정하여 우리대학 홈페이지에 공지

※ 예술학과군 미술학과는 세부전공별로 모집하고, 세부전공별 입학에 따라 입학 후 세부전공이 자동 선택됨

※ 경영대학 전 모집단위는 '경영학교육 인증프로그램'을 운영, 입학생은 자동적으로 전원 참여

※ 공과대학 건축학과는 5년제이며, 입학생은 자동적으로 전원 건축학교육 인증프로그램에 참여

※ 의과대학 의예과는 '의학교육 평가인증', 간호대학 간호학과는 '간호교육인증평가' 운영, 입학생은 자동적으로 전원 참여

※ 의과대학 의예과는 오송캠퍼스<충북 청주시 흥덕구 오송생명1로(오송읍 연제리 659)>에서 수업이 진행될 수 있음

※ 수의예과 및 수의학과의 학제는 수의예과 1년, 수의학과 5년으로 구성되며, 수의학과 1학년과 5학년을 포함한 일부 학년은 세종캠퍼스<행정중심복합도시 4-2 생활권공동캠퍼스>에서 수업이 진행됨

※ 약학대학 1학년은 개신캠퍼스<충북 청주시 서원구 충대로 1>에서, 그 외 학년은 오송캠퍼스<충북 청주시 흥덕구 오송생명1로(오송읍 연제리 660-1)>에서 수업이 진행됨

※ **지역의사선발전형** 지원 시 안내사항

- (의무복무) 대통령령으로 정하는 지역에서 10년간 복무를 조건으로 면허 발급 → 지역의사법 제7조
  ※ 의무복무기간 등은 별도 고시 예정
- (학비 등 지원) 입학금, 수업료, 교재비, 기숙사비 등 지원 → 지역의사법 제5조
- (학비 등 지원중단) 휴학·유급·정학·전과 등 사유 발생 시 → 지역의사법 제6조
- (학비 등 반환)제적·자퇴 졸업 후 3년 이내 의사 국가시험 미합격 등 사유발생 시 지원받은 비용 전액 반환 → 지역의사법 제6조

[전형일정]

구분		일시	장소	비고
원서접수 (인터넷 접수)		2027. 1. 4.(월) 09:00 ~ 2027. 1. 7.(목) **19:00까지**	◦ 우리 대학 홈페이지 (www.chungbuk.ac.kr) ◦ 진학사 (www.jinhakapply.com)	◦ 24시간 접수 가능 ◦ 반드시 수험표 출력·보관 ◦ **2027. 1. 7.(목) 19시 마감 유의** ◦ 원서접수 완료 후에는 원서접수 취소 및 수정 불가
서류제출 (대상자에 한함)		2027. 1. 4.(월) 09:00 ~ 2027 1. 13.(수) **18:00까지**	◦ 우리 대학 입학웰컴센터 (N10동 1층 106호)	◦ 등기우편, 택배 또는 방문 제출 ◦ 등기우편은 서류제출마감일 우체국 소인까지 인정 ◦ 택배는 접수마감일 18:00 도착분까지 인정 ◦ 방문제출은 접수마감일 18:00 접수분까지 인정 ※ 방문시간은 평일 09:00~18:00에 한함 [점심시간(12:00~13:00)제외]
실기고사	체육	2027. 1. 14.(목) 08:10 ~	◦ 전공 종목별 지정 장소	※ 장소는 추후 홈페이지 공지 ※ 수험표, 신분증 지참 ※ 대상자는 실기고사 준비물 지참
	미술	2027. 1. 21.(목) 08:20 ~		
합격자 발표		2027. 2. 5.(금) 17:00 (예정)	◦ 우리 대학 홈페이지 (www.chungbuk.ac.kr)	◦ 합격자 명단 및 안내사항 확인 ◦ 개별 통보 하지 않음
합격통지서 및 등록금고지서 교부		합격자발표일 이후 ~ 2027. 2. 12.(금)	◦ 우리 대학 홈페이지 (www.chungbuk.ac.kr)	◦ 본인이 직접 출력
등록금 납부		2027. 2. 10.(수) ~ 2. 12.(금) 16:00까지	◦ 우리 대학 지정은행	◦ p.12 참조 ◦ 기간 내 미납 시 합격 취소
충원합격자 발표		2027. 2. 17.(수) 18:00까지 (세부사항은 합격자 발표 시 안내)	◦ 우리 대학 지정방법	◦ p.11 참조
충원합격자 등록		2027. 2. 18.(목) 16:00까지	◦ 우리 대학 지정방법	◦ p.12 참조
추가모집		2027. 2. 19.(금) ~ 2. 26.(금)	◦ 우리 대학 홈페이지 (www.chungbuk.ac.kr)	◦ 정시 정원내 전형 미충원 인원이 있을 경우 실시

[지원자 유의사항]

1. 복수지원금지

가. 수시모집 대학(산업대학, 교육대학, 전문대학 포함)의 합격자(특성화고졸재직자전형은 제외)는 등록여부와 상관없이 "정시모집 및 추가모집"에 지원 금지

○ 수시모집 대학의 합격자에는 최초합격자 및 충원합격자 모두 포함됨

나. 정시모집에 합격하고 등록(최초 등록 및 미등록 충원과정 중의 추가등록을 포함)한 자(특성화고졸재직자전형은 제외)는 "추가모집"에 지원 금지

○ 정시모집 미등록 충원 등록 마감일 16시까지 정시모집 등록을 포기한 자에 한해서만 추가모집 지원 가능

○ 산업대학, 전문대학 합격자는 등록여부와 상관없이 추가모집 지원 가능

다. 우리 대학 **정시모집 가군, 나군, 다군에 동시에 지원할 수 있으나, 동일군 내에서는 하나의 전형, 하나의 모집단위**에만 지원할 수 있음

라. **우리 대학에 지원한 경우 다른 대학의 같은 군에 지원할 수 없음**(산업대학, 전문대학은 제외)

마. **학생부교과(특성화고졸재직자전형)**은 군별 지원횟수 제한을 **적용하지 않음**

바. **복수지원 금지를 위반**하여 입학한 경우 전산 검색을 통하여 **입학을 무효**로 함

2. 이중등록금지

가. 입학학기가 같은 **2개 이상의 대학(산업대학·교육대학·전문대학 포함)에 이중등록을 할 수 없으며**, 입학 후라도 **이를 위반하면 입학을 취소**함

나. 정시모집에서 합격 및 충원합격에 의해 복수의 대학에 합격한 자(최초합격+충원합격, 충원합격+충원합격 등)는 정시모집 미등록 충원 마감일(추가모집 시작 전일)까지 1개 대학에만 최종 등록하여야 함

다. 우리 대학 정시모집에 합격하여 등록한 자가 다른 대학 정시모집에 충원 합격하여 등록하고자 하는 경우 **정시모집 미등록 충원 마감일까지 우리 대학 등록을 반드시 포기**해야 함

○ 대학에 등록한 자가 타 대학에 충원 합격하여 등록하고자 할 경우에는 먼저 등록한 대학에 등록 포기 의사를 명확히 전달한 후, 타 대학 충원 합격 대학에 등록하는 것을 원칙으로 함

○ 정시모집 합격자가 충원 합격자 발표 기간 중 다른 대학의 충원 합격 통보를 받은 경우, 차순위 수험생의 합격 기회 박탈 등 선의의 피해자 발생을 사전에 방지하기 위하여 합격자는 등록을 원하지 않는 대학에 등록 포기 의사를 즉시 전달하여야 함

☞ **「대학(산업대학·교육대학·전문대학 포함)」**과 **「특별법에 의해 설치된 대학(전문대학 포함)·각종학교」** 간에는 **복수지원 금지 및 이중등록 금지 원칙을 적용하지 않음**

3. 유의사항

가. 입학원서 접수에 관한 사항

○ 기간 및 방법

- 기간: 2027. 1. 4.(월) 09:00 ~ 1. 7.(목) 19:00
- 방법: 우리 대학 홈페이지 또는 진학사에서 인터넷 접수

○ 접수 확인

- 확인기간: 원서접수 후 즉시
- 확인방법: 원서접수를 완료한 사이트에서 "원서접수 확인"을 클릭하여 확인
- 입학원서 접수 시 접수를 완료하고 수험표를 출력하여 반드시 접수여부를 확인하여야 하며, 이를 이행하지 않아 발생된 문제는 지원자의 책임으로 함

○ 접수 유의사항

☞ **입학원서 접수가 완료(전형료 결제)된 후에는 원서접수 취소 및 모집단위, 실기종목 등의 수정 및 취소가 불가능하므로 원서접수 전에 모집요강을 정확히 숙지하고 전형료 결제 전에 기입(입력)한 내용을 반드시 확인하여야 함**

- 지원 시 '합격·입학 취소 및 사정제외 처리사항'(p.7) 등을 확인하여 지원하여야 함
- 제출한 서류와 전형료는 반환하지 않으나, 전형료는 '전형료 반환 안내'(p.10)에 따라 반환할 수 있음
- 예술학과군(미술학과, 디자인학과)의 실기 전공 지원자는 실기종목을 선택하여야 하며, **선택한 실기종목은 원서접수 완료 후 변경할 수 없음**
- 입학원서 접수는 지정된 인터넷 입학원서 접수 사이트에 접속하여 전형료 결제 후 수험번호 부여로 종료되며, **예체능계 수험생은 수험표를 출력·지참하여 실기고사에 응시**하여야 함
- 원서와 제출 서류의 내용이 사실과 상이하여 발생하는 불이익은 우리 대학에서 책임지지 않음

- 입학원서에는 반드시 최근 3개월 이내에 촬영한 본인의 증명사진(컬러, 3cm×4cm, jpg형식)을 첨부해야 함
- 입학원서 접수 마감일은 지원자 폭주로 접수가 원활하지 않을 수 있으므로 접수 마감일<2027. 1. 7.(목) 19:00>을 피하여 사전에 원서접수를 하여 주시기 바라며, 인터넷 접수 지연 또는 시스템이 다운되어 발생하는 원서접수 오류, 접수 불능 등으로 인한 불이익은 지원자의 책임임
- 학교생활기록부 제출이 필요한 지원자(국내 고등학교에 재학한 사실이 있는 지원자) 중 학생부 온라인 제공이 불가한 경우 학생부 사본(원본대조 필)을 지정기일까지 반드시 제출하여야 함(단, 온라인 제공 동의 시 제출하지 않아도 됨)
- 학교생활기록부의 위·변조 여부를 조회하여 위·변조 사실이 확인되면 합격 및 입학을 취소함
- 지원자는 우리 대학의 정시모집 전형 중 동일 모집군에서는 하나의 전형 및 하나의 모집단위에만 지원하여야 하고, 이를 위반한 자와 지원자격에 미달된 자는 합격자 선발대상에서 제외하며, 입학 후라도 그 입학허가를 취소함
- 우리 대학은 입학전형 시 신체검사를 실시하지 않으나 졸업 후 취업 등 진로선택과 관련하여 신체 결격여부가 문제될 수도 있으므로 지원 모집단위 선택 시 신중하게 판단하시기 바람
- 지원자 실제 거주지의 주소를 기재하고, 연락처는 긴급한 사항이 있을 경우를 대비하여 우리 대학에서 전형기간 중 연락이 가능한 전화번호를 기재(입력)해야 함
- 전형기간 중 연락처의 변동이 있을 경우 우리 대학 입학과(043-261-2008, 3901)로 연락하여 연락처를 변경하여야 하며, 연락처의 오기재 및 연락처 변경사항 미신고 등으로 인한 불이익은 지원자의 책임임

나. 서류제출에 관한 사항

○ 제출기한: 2027. 1. 13.(수) 18:00까지
○ 제출장소: 충북대학교 본부(N10동) 1층 106호 입학웰컴센터 <충북 청주시 서원구 충대로 1, 우) 28644>
○ 인터넷 입학원서 접수 사이트에서 제출서류 발송용 봉투 라벨(주소 및 동봉서류내역)을 출력 후 제출서류 내용을 체크하고 대봉투에 부착하여 발송
○ 제출서류 하단에 지원자의 수험번호를 기재
○ **제출서류는 지정기일까지 우리 대학 지정장소로 등기우편, 택배 또는 직접 방문하여 제출하여야 함**
※ **등기우편**은 서류접수 마감일 우체국 소인까지 인정, **택배**는 서류제출 마감일 18:00 도착분까지, **방문제출**은 서류제출 마감일 18:00 접수분까지 인정
○ 직접 방문 제출은 평일 09:00~18:00에 한함(점심시간 12:00~13:00 제외)
○ 입학원서는 우리 대학에서 일괄 출력하여 활용하므로 별도 제출하지 않음
○ 제출서류는 일절 반환하지 않음
○ 구비서류가 미비하거나 **제출기한 내** 제출하지 않은 경우에는 사정대상에서 제외
○ 지원자격심사에 필요한 경우 추가 서류를 요청할 수 있음
※ 지원자격 확인 및 검증 내실화를 위하여 추가 서류제출에 불응하는 경우에도 사정대상에서 제외될 수 있음
○ 제출서류 허위기재, 위조, 변조, 위법 지원 자격 취득 등 부정한 방법으로 지원, 합격, 입학한 자는 합격·입학을 취소함
○ 서류제출 후 우리 대학 홈페이지에서 도착여부를 반드시 확인하여야 하며, 이를 확인하지 않아 발생한 불이익은 지원자의 책임임

다. 합격·입학 취소 및 사정제외 처리사항

○ 아래 해당자는 사정제외 및 합격·입학 취소 처리됨
(1) 복수지원 및 이중등록 금지 위반자
(2) 지원자격 미달자
(3) 지정된 기한까지 서류를 제출하지 않거나, 구비서류가 미비한 자
※ 「학교폭력예방 및 대책에 관한 법률」에 따른 조치사항이 학생부에 기재되어 있는 자(검정고시 출신자 및 국외고 졸업자 등)가 학생부를 제출하지 않은 경우 포함
(4) 제출서류 허위기재, 위조, 변조, 위법 지원자격 취득 등 부정한 방법으로 지원, 합격·입학한 자
(5) 실기고사에 결시하거나 다른 사람을 대리로 응시하게 한 자
(6) 대학수학능력시험 미응시자 및 반영영역 미응시자[학생부교과(특성화고졸재직자전형) 제외]
(7) 지정한 기간 내 미등록 및 등록금 미납부자
(8) 전형별로 정하는 결격처리, 합격·입학을 취소하는 사항
○ 입학전형 성적이 모집단위별 모집인원 내에 들더라도 그 성적이 현저히 낮아 대학수학능력이 부족하다고 인정되는 자는 우리 대학 대학입학전형관리위원회 심의를 거쳐 불합격 처리할 수 있음
○ 기타 우리 대학에서 정한 사항을 위반하였거나, 부정한 방법으로 합격 또는 입학한 사실이 확인될 경우 입학 후 재학(졸업 포함)중이라도 이를 취소하며, 기 납부한 등록금을 반환하지 않음

라. 기타 유의사항

○ 지원자는 모집요강 내용 및 충북대학교 입학정보홈페이지 공지사항을 반드시 숙지하여 제반 지시에 따라야 함
- 전형기간 중 수험생에게 알리는 공지사항은 개별통지를 생략하고 우리 대학 홈페이지에 공지
  * 우리 대학 홈페이지 주소: https://www.chungbuk.ac.kr의 "입학안내" (이하 "우리 대학 홈페이지"라 함)
  (입학정보홈페이지로 직접 접속할 경우 주소: https://ipsi.chungbuk.ac.kr)
  * 원서접수 전에 반드시 추가로 공지되는 사항을 확인한 후 원서접수하고, 원서접수 후 전형기간 중 변경되는 사항에 대해서도 우리 대학 홈페이지 또는 입학정보홈페이지에 공지하오니 유의 바람

○ 입학전형성적은 일절 공개하지 않음

○ **원서접수 시 전형기간 중 연락이 가능한 전화번호, 주소를 정확하게 입력하여야 하고, 변경 시 입학처로 연락하여 변경하여야 하며, 연락두절로 인하여 발생하는 불이익은 지원자의 책임임**

○ 모집요강에 명시되지 않은 사항은 우리 대학 대학입학전형관리위원회의 별도 기준에 의거하여 결정

○ 기타 일반 사항 문의: 입학웰컴센터 ☎043)261-2882

> ☞ **정시모집 합격자가 충원 합격자 발표 기간 중 다른 대학의 충원 합격 통보를 받은 경우, 차순위 수험생의 합격 기회 박탈 등 선의의 피해자 발생을 사전에 방지하기 위하여 합격자는 등록을 원하지 않는 대학에 등록 포기 의사를 즉시 전달하여야 함**
> ☞ **등록포기 및 등록금 환불 요청은 우리 대학에서 정한 방법에 따라야 함**

마. 개인 정보 수집·이용에 관한 동의

○ 대학 입학전형을 위해 아래와 같이 지원자 등의 개인정보를 수집, 이용함

(1) 지원자 정보: 성명, 주민등록번호, 주소, (추가)연락처, 이메일, 학교생활기록부 및 검정고시 자료, 졸업(예정)년도, 대학수학능력시험 자료, 환불 계좌 등

(2) 학교 정보: 고교명, NEIS 코드, 고교 전화번호 등

○ 수집된 개인정보는 대학의 입학, 장학, 학사, 통계업무, 신입생 예비대학 및 오리엔테이션, 대학에서 제공하는 서비스 및 안내, 입학사정관 교육, 고교교육 기여대학 지원사업 프로그램 운영 등 이외의 다른 목적으로는 사용하지 않으며, 개인정보 보유기간의 경과 및 처리목적 달성 등 개인정보가 불필요하게 되었을 때에는 지체없이 해당 개인정보를 파기함

○ 「대학 공통업무 보존기간 준칙」에 따라 입시관리를 위한 대학 기록물에 대하여 10년 보존

제공받는 곳		제공정보	제공목적	보유/이용기간
충북 대학교	학사지원과, 학생과, 국제교류본부, 교육혁신본부, 교양교육본부, 장애지원센터	성명, 주민등록번호, 주소, (추가)연락처, 지원내용(전형, 모집단위 등), 성적 자료, 고교명 등	학적부 생성, 학력 조회, 장학생 선발, 학사, 통계, 중도탈락 관리, 장애학생 안내, 안내 문자 발송 등	처리 목적 달성시 까지
	입학처	성명, 주민등록번호, 주소, (추가)연락처, 지원내용(전형, 모집단위 등), 성적 자료, 학교생활기록부, 고교명 등	교육통계 작성 및 학술연구, 입학사정관 교육, 고교교육 기여대학 지원사업 프로그램 운영 등	
	총무과, 단과대학 및 학과(부)	성명, (추가)연락처 등	안내 문자 발송 등 (입학식, 신입생 오리엔테이션 등)	
	학생생활관	성명, 주민등록번호, 주소, 지원내용(전형, 모집단위 등), 성적 자료 등	생활관생 선발, 안내 문자 발송 등	
제3자 제공	한국대학교육협의회 한국전문대학교 교육협의회	성명, 주민등록번호, 지원내용(전형, 모집단위 등) 등	지원 및 등록 위반자 확인 등	
	국세청	성명, 주민등록번호, 전형료 내역	소득세법에 따른 대학교육비 소득공제 자료 제공	

○ 아울러, 「공통원서접수시스템」 사용을 위해 한국대학교육협의회에 다음과 같이 원서접수 위탁을 실시함

수탁자(위탁대상자)	위탁업무 내용	개인정보 보유 및 이용기간
한국대학교육협의회	대입 공통원서의 관리 및 전달 등	처리목적 달성 시 또는 위탁계약 종료 시까지

○ 관련 법령

- 개인정보 보호법 제15조, 제16조, 제17조, 제18조, 제21조 등
- 개인정보 보호법 시행령 제2조, 제15조, 제16조, 제17조, 제19조, 제28조 등
- 고등교육법시행령 제73조

○ 개인정보 수집 및 이용에 관한 동의는 원서접수 시 필수항목으로 받고 있으며, 비동의 시 원서접수가 불가함

○ 학교생활기록부 온라인 제공에 비동의 시 우리 대학 입학과로 정해진 기한 내에 서류를 제출해야 함

바. 대학수학능력시험 성적자료 수집에 관한 사항

○ 수집대상: 2027학년도 대학수학능력시험 응시자 중 우리 대학 지원자 성적 자료
(수능 성적을 반영하지 않는 전형은 해당 없음)

○ 수집항목
- 인적사항: 수험생 성명, 주민등록번호, 대학수학능력시험 수험번호
- 응시사항: 응시유형, 선택과목
- 성적사항: 영역별/과목별 등급, 표준점수

○ 수집목적
- 고교 졸업(예정) 확인 및 법령에 의한 고등학교 졸업 이상 취득 확인 학력 검증용
- 전형별 전형요소로 합격자 선발 성적 자료로 사용
- 계열별 수능 필수 영역 응시 여부 확인
- 대학 입학, 장학, 학사, 통계 업무 등의 목적으로 사용

○ 대학수학능력시험 성적자료는 한국교육과정평가원에서 고등교육법 시행령 제35조에 근거하여 우리 대학에 제공하는 자료로 우리 대학이 별도의 수집·이용에 대한 동의를 획득하지 않음

사. 검정고시출신자 대입전형자료 수집에 관한 사항

○ 대입전형자료 온라인 제공을 원하는 지원자는 반드시 각 시도교육청 나이스 대국민서비스 검정고시 대입전형홈페이지(www.neis.go.kr)에서 본인의 고졸 검정고시 합격자료를 확인하고 온라인 제출 신청 (해당 홈페이지에서 신청기간 확인)

※ 대입전형자료로 사용하고자 하는 고졸 검정고시 합격증을 발급한 시도교육청 나이스 대국민서비스 홈페이지에서 확인 및 신청 가능

○ 입학원서 작성 시 나이스 대국민서비스 검정고시 대입전형홈페이지(www.neis.go.kr)에서 온라인 제출 신청한 지원자는 '제공동의 확인번호'를 확인하여 입력

○ 온라인 자료 제공에 동의한 지원자도 인터넷 원서접수 시 오프라인(등기우편, 택배, 방문)으로 자료 제출 가능

○ 온라인으로 제공되는 자료는 2018년도 제1회 ~ 2026년도 제2회 합격 증명자료이며, 2017년도 이전 검정고시 합격 증명자료를 대입전형자료로 사용할 경우 온라인 제공이 되지 않으므로 기존의 오프라인 방식으로 제출

[전형료]

1. 전형별 전형료 안내

모집시기	구분	전형료		
		기본운영비	실기고사	계
가군 나군 다군	인문·자연계	23,000원	-	23,000원
	예체능계 (예술학과군, 체육교육과)	23,000원	40,000원	63,000원
전형기간 자율화	학생부교과 (특성화고졸재직자전형)	23,000원	-	23,000원

※ 수능(경제배려대상자, 지역경제배려대상자전형) 지원자는 전형료 면제

2. 전형료 반환 안내

가. 납부한 전형료 중 일부는 반환될 수 있으며, 반환사유와 금액은 아래와 같음

○ 입학전형에 응시한 사람이 착오로 과납한 경우: 과납한 금액

○ 대학의 귀책사유로 입학전형에 응시하지 못한 경우: 납부한 입학전형료 전액

○ 천재지변으로 인하여 입학전형에 응시하지 못한 경우: 납부한 입학전형료 전액

○ 질병 또는 사고 등으로 의료기관에 입원하거나 본인의 사망으로 입학전형에 응시하지 못한 경우 (해당사항을 증명할 수 있는 경우만 해당): 납부한 입학전형료 전액

나. 입학전형을 마친 후 입학전형 관련 수입·지출에 따른 잔액을 납부한 전형료에 비례하여 지원자에게 반환할 수 있으며, 반환방법은 학교 직접방문과 지원자가 지정한 금융기관 계좌이체 중 지원자가 선택할 수 있음

다. 상기 금융기관 계좌이체는 금융기관 전산망 수수료 등을 차감하고 반환되며, 수수료 등이 반환금액 이상이면 반환하지 않을 수 있음

[합격 및 충원합격 안내]

1. 합격자 발표

가. 발표일정

구분	일시	발표방법
최초합격자 발표	2027. 2. 5.(금) 17:00 (예정)	우리 대학 홈페이지 발표 [개별통지 하지 않음]
충원합격자 발표	2027. 2. 17.(수) 18:00까지	· 1~2차: 우리 대학 홈페이지 발표 · 3~4차: 개별 유선(전화) 통지 후 홈페이지 공지

나. 전형·모집단위별 각 전형요소 성적을 합산한 총점 순으로 합격자 선발

※ 동점자는 합격자 선발방법 동점자 선발 기준을 적용

다. 최초합격자 및 충원 1~2차 합격자 발표는 개별통지 하지 않으며 충원합격자 3~4차 발표만 개별 유선(전화) 통지 후 홈페이지 공지

라. 최초합격자 및 충원합격자 발표 시 수험생은 반드시 합격 여부를 직접 조회해야 하는 의무가 있음

마. 합격자 발표 시 대학입학전형 결과에 대하여 이의가 있을 경우 다음과 같이 이의를 신청할 수 있음

- 이의신청 사유: 대학입학전형 지원자격 심사에 관한 사항, 대학입학전형 전형방법 및 절차에 관한 사항, 대학입학전형 운영의 공정성 위반에 관한 사항, 기타 대학입학전형 운영에 대한 사항
- 이의신청 절차: 이의신청 → 이의신청 접수 및 담당자 지정 → 대학입학전형관리위원회 심의(단순 사안의 경우 해당 전형 담당부서에서 처리) → 이의신청자 통지
- 이의신청 방법: 이의신청서 작성(우리 대학 입학정보홈페이지 서식 참조)후 팩스 또는 우편 등을 통한 이의신청
- 이의신청 관련 문의: 입학웰컴센터 ☎043)261-2882

2. 충원합격자 발표

가. 발표 일정

구분	합격자 발표일시	등록금고지서 출력 (홈페이지 합격 조회)	등록금 납부기간	발표방법
1차	2027. 2. 13.(토) 14:00	2027. 2. 13.(토) 14:00 ~	2027. 2. 13.(토) 14:00 ~ 2027. 2. 15.(월) 10:00	우리 대학 홈페이지 발표 [개별통지 하지 않음]
2차	2027. 2. 15.(월) 16:00	2027. 2. 15.(월) 16:00 ~	2027. 2. 15.(월) 16:00 ~ 2027. 2. 16.(화) 10:00	
3차	2027. 2. 16.(화) 19:00까지	2027. 2. 16.(화) 21:00 ~	2027. 2. 16.(화) 21:00 ~ 2027. 2. 17.(수) 10:00	개별 유선(전화) 통지 후 우리 대학 홈페이지 공지
4차 (최종)	2027. 2. 17.(수) 18:00까지	2027. 2. 17.(수) 20:00 ~	2027. 2. 17.(수) 20:00 ~ 2027. 2. 18.(목) 16:00	

※ 2027. 2. 17.(수) 17:50 이후 환불 신청자에 대하여는 충원4차(최종) 합격 여석으로 산정하지 않음

※ 충원합격자 발표 일정은 변경될 수 있으며, 추후 변경사항이 있으면 우리 대학 홈페이지에 공고함

나. 발표 방법

○ 1~2차: 우리 대학 홈페이지 발표, 3~4차(최종): 개별 유선(전화) 통지 후 우리 대학 홈페이지 공지

다. 충원합격자 선발을 위한 예비후보자는 모집단위별 총점 순으로 선발하여 합격자 발표와 동시에 공고

※ 동점자는 각 모집단위별 합격자 선발방법 동점자 선발 기준을 적용

라. 정시모집 예비 합격 순위를 부여받은 자들은 그 순위를 포기할 수 없음

마. 정시모집에서 합격한 대학에 이미 등록을 한 자가 다른 대학의 정시모집에 충원 합격하여 그 대학에 등록하고자 할 경우에는 기존에 등록한 대학을 포기한 후, 충원 합격 대학에 등록하는 것을 원칙으로 함

바. 개별 유선(전화) 통지의 경우 3회 통화 시도에도 연락이 되지 않는 경우 충원합격을 취소하고, 다음 순위자 선발 등의 조치를 취할 수 있으니 충원합격 발표기간 항상 통화 대기하여야 함

사. 원서작성 시 추가연락처는 반드시 지원자의 등록의사를 대리할 수 있는 자(부모)를 기재하기 바라며, 본인 통화가 불가 시 추가 연락처로 등록의사를 확인 처리하니 이를 소홀히 하여 발생한 불이익은 지원자의 책임임

아. 충원합격자 발표 및 등록 세부사항은 별도로 합격자 발표 시 안내

[등록안내]

1. 납부기간 및 장소

구분	납부기간	납부장소	고지서 배부	비고
최초	2027 2. 10.(수) 10:00 ~ 2. 12.(금) 16:00	우리 대학 지정은행 (고지서 참조)	우리 대학 홈페이지에서 본인이 직접 출력 (출력방법 추후 공지)	미등록자는 합격취소
충원1차	2027. 2. 13.(토) 14:00 ~ 2. 15.(월) 10:00			
충원2차	2027. 2. 15.(월) 16:00 ~ 2. 16.(화) 10:00			
충원3차	2027. 2. 16.(화) 21:00 ~ 2. 17.(수) 10:00			
충원4차	2027. 2. 17.(수) 20:00 ~ 2. 18.(목) 16:00			

가. 합격자는 합격발표일 우리 대학 홈페이지에서 합격통지서 및 합격자 유의사항을 출력해야 하며, 모집요강 및 유의사항 등에 명기된 제반사항의 미준수로 합격취소 등 불이익을 받는 사례가 발생하지 않도록 함

나. 정해진 기간 내에 등록금을 납부하지 않으면 합격이 취소됨

다. **전액면제 장학생(등록금액이"0원"인 합격자)도 등록금 납부기간 내에 반드시 등록금 고지서 출력 시스템에 접속하여 '0원 결제' 버튼을 클릭하여야 등록으로 처리됨**

라. 등록금을 납부한 후 등록을 포기하고자 할 경우에는 우리 대학에서 지정한 방법에 의해 신청하여야 함 (추후 우리 대학 홈페이지에 공지)

마. 이중등록 금지사항은 모집요강 '지원자 유의사항'(p.6) 참조

바. 등록금 관련 문의: 재무과 ☎043)261-2047

Ⅱ 정시모집 정원내 전형

1. 모집단위별 모집인원

[가군 수능(일반전형)]

단과대학	계열	모집단위	모집인원
사회과학대학	인문	사회학과	5
		심리학과	5
		행정학과	5
		정치외교학과	5
		경제학과	7
		사회과학자율전공학부	수시 미충원 인원
공과대학	자연	토목공학부	16
		기계공학부	10
		화학공학과	5
		신소재공학과	5
		건축공학과	6
		안전공학과	5
		환경공학과	5
		공업화학과	5
		도시공학과	6
		건축학과	4
		공학자율전공학부	12
사범대학	인문	교육학과	3
		국어교육과	5
		영어교육과	5
		역사교육과	3
		지리교육과	3
		사회교육과	3
		윤리교육과	3
	자연	물리교육과	3
		화학교육과	3
		생물교육과	3
		지구과학교육과	3
		수학교육과	5
	예체능	체육교육과	18
생활과학대학	자연	식품영양학과	4

단과대학	계열	모집단위	모집인원
생활과학대학	인문	아동복지학과	4
	자연	의류학과	4
		주거환경학과	3
	인문	소비자학과	3
		생활과학자율전공학부	수시 미충원 인원
약학대학	자연	약학과	2
		제약학과	2

[가군 수능(지역인재전형)]

단과대학	계열	모집단위	모집인원
약학대학	자연	약학과	2
		제약학과	2

[나군 수능(일반전형)]

단과대학	계열	모집단위	모집인원
인문대학	인문	국어국문학과	4
		중어중문학과	4
		영어영문학과	4
		독일언어문화학과	4
		프랑스언어문화학과	4
		러시아언어문화학과	4
		철학과	4
		사학과	4
		고고미술사학과	4
		인문학자율전공학부	수시 미충원 인원
자연과학대학	자연	수학과	5
		정보통계학과	5
		물리학과	6
		화학과	6
		생물학과	5

[나군 수능(일반전형)]

단과대학	계열	모집단위	모집인원
자연과학대학	자연	미생물학과	5
		생화학과	5
		천문우주학과	4
		지구환경과학과	4
		자연과학자율전공학부	수시 미충원 인원
경영대학	인문	경영학부	23
		국제경영학과	13
		경영정보학과	8
		경영학자율전공학부	수시 미충원 인원
전자정보대학	자연	전기공학부	7
		전자공학과	6
		반도체공학부	9
		정보통신공학부	15
		컴퓨터공학과	5
		인공지능학부	8
		지능로봇공학과	5
		전자정보자율전공학부	9
농업생명환경대학	자연	식물자원학과	5
		축산학과	6
		산림학과	5
		지역건설공학과	4
		환경생명화학과	5
		특용식물학과	5
		원예과학과	5
		바이오시스템공학과	5
		식물의학과	5
		식품생명공학과	6
		목재·종이과학과	4
	인문	농업경제학과	5
	자연	농업생명환경자율전공학부	수시 미충원 인원
수의과대학	자연	수의예과	7
의과대학	자연	의예과	6
간호대학	자연	간호학과	10
창의융합대학	자연	바이오헬스학부	10

[나군 수능(지역인재전형)]

단과대학	계열	모집단위	모집인원
수의과대학	자연	수의예과	7
의과대학	자연	의예과	17
간호대학	자연	간호학과	6

[나군 수능(지역의사진료권(청주)전형)]

단과대학	계열	모집단위	모집인원
의과대학	자연	의예과	6

[나군 수능(지역의사진료권(충주)전형)]

단과대학	계열	모집단위	모집인원
의과대학	자연	의예과	2

[나군 수능(지역의사진료권(제천)전형)]

단과대학	계열	모집단위	모집인원
의과대학	자연	의예과	1

[나군 수능(지역의사광역권전형)]

단과대학	계열	모집단위	모집인원
의과대학	자연	의예과	4

[나군 실기/실적(일반전형)]

단과대학	계열	모집단위	모집인원
예술학과군	예체능	미술학과(동양화)	수시 미충원 인원
		미술학과(서양화)	
		미술학과(조소)	
		디자인학과	4

[다군 수능(일반전형)]

단과대학	계열	모집단위	모집인원
창의융합대학	인문	인문사회자율전공계열	10
	자연	자연과학자율전공계열	30

2. 지원자격

전형명	지원자격
수능 및 실기/실적 (일반전형)	○ 2027학년도 대학수학능력시험에 응시한 자로서 2027년 2월 이전 국내 고등학교 졸업(예정)자 또는 관계법령에 의하여 이와 동등이상의 학력이 있다고 인정된 자
수능 (지역인재전형)	○ 2027학년도 대학수학능력시험에 응시한 자로서, 2027년 2월 이전 국내 고등학교 졸업(예정)자 중 「지방대학 및 지역균형인재 육성에 관한 법률 시행령」제10조제1항에 따라 충청권(충북, 세종, 대전, 충남) 소재 고등학교에서 입학부터 졸업까지의 모든 교육과정을 이수 또는 이수 예정인 자 • 2022학년도 이후 중학교 입학자' 중 의예과, 약학과, 제약학과, 간호학과 지원자는 다음의 자격기준을 모두 충족해야 함. ① 수도권이 아닌 지역에 소재한 중학교와 ② 해당 지방대학이 소재한 지역(충청권(충북, 세종, 대전, 충남))의 고등학교에서 입학부터 졸업까지의 모든 교육과정을 이수, 졸업(예정)하고, ③ 재학기간 내에 해당학교 소재한 지역에 거주하여야 함. ※ 재학기간(입학~졸업)은 지원자의 생활기록부 상 기재일을 기준으로 함 ※ 최초 입학일부터 졸업일까지 충청권 소재 고등학교에서 전 교육과정을 이수하여야 함 ※ 중학교 및 고등학교는 「초·중등교육법」제2조에 따른 중학교와 고등학교에 한함 **※ 최종합격자 중 졸업예정자는 고교 졸업 후 2027. 2. 24.(수)까지 지원자격 확인서류(학교생활기록부)를 추가로 제출하여 재학기간을 확인 받아야 하며, 미제출 시 합격을 취소함** **※ 2022학년도 이후 중학교 입학자 중 의예과, 약학과, 제약학과, 간호학과 최종합격자는 고교 졸업 후 2027. 2. 24.(수)까지 지원자격 확인서류(주민등록초본, 학교생활기록부)를 추가로 제출하여 거주(권역) 및 재학기간을 확인 받아야 하며, 미제출 시 합격을 취소함**
수능 (지역경제배려 대상자전형)	○ 2027학년도 대학수학능력시험에 응시한 자로서, 2027년 2월 이전 국내 고등학교 졸업(예정)자 중 「지방대학 및 지역균형인재 육성에 관한 법률 시행령」제10조제1항에 따라 충청권(충북, 세종, 대전, 충남) 소재 고등학교에서 입학부터 졸업까지의 모든 교육과정을 이수 또는 이수 예정인 자이며, 다음의 하나에 해당하는 자 1. 「국민기초생활 보장법」 제2조제2호에 따른 수급자 2. 「국민기초생활 보장법」 제2조제10호에 따른 차상위계층에 속하는 사람 3. 「한부모가족지원법」 제5조 및 제5조의2에 따른 지원대상자 • 2022학년도 이후 중학교 입학자' 의 경우에는 다음의 자격기준을 모두 충족해야 함. ① 수도권이 아닌 지역에 소재한 중학교와 ② 해당 지방대학이 소재한 지역(충청권(충북, 세종, 대전, 충남))의 고등학교에서 입학부터 졸업까지의 모든 교육과정을 이수, 졸업(예정)하고, ③ 재학기간 내에 해당학교 소재한 지역에 거주하여야 함. ※ 재학기간(입학~졸업)은 지원자의 생활기록부 상 기재일을 기준으로 함 ※ 최초 입학일부터 졸업일까지 충청권 소재 고등학교에서 전 교육과정을 이수하여야 함 ※ 중학교 및 고등학교는 「초·중등교육법」제2조에 따른 중학교와 고등학교에 한함 **※ 자격 인정 기간 : 우리대학 서류제출 기간 내 해당 증명서를 제출할 수 있는 자에 한해 지원자격을 부여함** **※ 최종합격자 중 졸업예정자는 고교 졸업 후 2027. 2. 24.(수)까지 지원자격 확인서류(학교생활기록부)를 추가로 제출하여 재학기간을 확인 받아야 하며, 미제출 시 합격을 취소함** **※ 2022학년도 이후 중학교 입학자 중 최종합격자는 고교 졸업 후 2027. 2. 24.(수)까지 지원자격 확인서류(주민등록초본, 학교생활기록부)를 추가로 제출하여 거주(권역) 및 재학기간을 확인 받아야 하며, 미제출 시 합격을 취소함**
수능 (지역의사 진료권(청주)전형)	○ 2027학년도 대학수학능력시험에 응시한 자로서, 우리대학 의예과 입학 후 의사면허를 취득하고 충청북도 청주권(청주시, 보은군, 옥천군, 영동군, 증평군, 진천군)에서 10년간 의무복무하는 지역의사가 되려는 사람으로, 아래 각 호 요건을 모두 충족한 자 1. 충청권(충북, 세종, 대전, 충남) 내 중학교에서 입학부터 졸업까지 이수·졸업하고, 재학기간 동안 충청권(충북, 세종, 대전, 충남)에 거주한 자 2. 충청북도 청주권(청주시, 보은군, 옥천군, 영동군, 증평군, 진천군)에 소재한 고등학교에서 입학부터 졸업까지의 모든 교육과정을 이수・졸업(예정)하고, 재학기간동안 충청북도 청주권(청주시, 보은군, 옥천군, 영동군, 증평군, 진천군)에 거주한 자 ※ 재학기간(입학~졸업)은 지원자의 생활기록부 상 기재일을 기준으로 함 ※ 최초 입학일부터 졸업일까지 해당소재 중·고등학교에서 전 교육과정을 이수하여야 함

전형명	지원자격
	※ 중학교 및 고등학교는 「초·중등교육법」제2조에 따른 중학교와 고등학교에 한함 **※ 최종합격자 중 졸업예정자는 고교 졸업 후 2027. 2. 24.(수)까지 지원자격 확인서류(주민등록 초본, 학교생활기록부)를 추가로 제출하여 거주 및 재학기간을 확인 받아야 하며, 미제출 시 합격을 취소함**
수능 (지역의사 진료권(충주)전형)	○ 2027학년도 대학수학능력시험에 응시한 자로서, 우리대학 의예과 입학 후 의사면허를 취득하고 충청북도 충주권(충주시, 괴산군, 음성군)에서 10년간 의무복무하는 지역의사가 되려는 사람으로, 아래 각 호 요건을 모두 충족한 자 1. 충청권(충북, 세종, 대전, 충남) 내 중학교에서 입학부터 졸업까지 이수·졸업하고, 재학기간 동안 충청권(충북, 세종, 대전, 충남)에 거주한 자 2. 충청북도 충주권(충주시, 괴산군, 음성군)에 소재한 고등학교에서 입학부터 졸업까지의 모든 교육과정을 이수・졸업(예정)하고, 재학기간동안 충청북도 충주권(충주시, 괴산군, 음성군)에 거주한 자 ※ 재학기간(입학~졸업)은 지원자의 생활기록부 상 기재일을 기준으로 함 ※ 최초 입학일부터 졸업일까지 해당소재 중·고등학교에서 전 교육과정을 이수하여야 함 ※ 중학교 및 고등학교는 「초·중등교육법」제2조에 따른 중학교와 고등학교에 한함 **※ 최종합격자 중 졸업예정자는 고교 졸업 후 2027. 2. 24.(수)까지 지원자격 확인서류(주민등록 초본, 학교생활기록부)를 추가로 제출하여 거주 및 재학기간을 확인 받아야 하며, 미제출 시 합격을 취소함**
수능 (지역의사 진료권(제천)전형)	○ 2027학년도 대학수학능력시험에 응시한 자로서, 우리대학 의예과 입학 후 의사면허를 취득하고 충청북도 제천권(제천시, 단양군)에서 10년간 의무복무하는 지역의사가 되려는 사람으로, 아래 각 호 요건을 모두 충족한 자 1. 충청권(충북, 세종, 대전, 충남) 내 중학교에서 입학부터 졸업까지 이수·졸업하고, 재학기간 동안 충청권(충북, 세종, 대전, 충남)에 거주한 자 2. 충청북도 제천권(제천시, 단양군)에 소재한 고등학교에서 입학부터 졸업까지의 모든 교육과정을 이수・졸업(예정)하고, 재학기간동안 충청북도 제천권(제천시, 단양군)에 거주한 자 ※ 재학기간(입학~졸업)은 지원자의 생활기록부 상 기재일을 기준으로 함 ※ 최초 입학일부터 졸업일까지 해당소재 중·고등학교에서 전 교육과정을 이수하여야 함 ※ 중학교 및 고등학교는 「초·중등교육법」제2조에 따른 중학교와 고등학교에 한함 **※ 최종합격자 중 졸업예정자는 고교 졸업 후 2027. 2. 24(수)까지 지원자격 확인서류(주민등록 초본, 학교생활기록부)를 추가로 제출하여 거주 및 재학기간을 확인 받아야 하며, 미제출 시 합격을 취소함**
수능 (지역의사 광역권전형)	○ 2027학년도 대학수학능력시험에 응시한 자로서, 우리대학 의예과 입학 후 의사면허를 취득하고 충청북도(청주시, 보은군, 옥천군, 영동군, 증평군, 진천군, 충주시, 괴산군, 음성군, 제천시, 단양군)에서 10년간 의무복무하는 지역의사가 되려는 사람으로, 아래 각 호 요건을 모두 충족한 자 1. 충청권(충북, 세종, 대전, 충남) 내 중학교에서 입학부터 졸업까지 이수·졸업하고, 재학기간 동안 충청권(충북, 세종, 대전, 충남)에 거주한 자 2. 충청권(충북, 세종, 대전, 충남)에 소재한 고등학교에서 입학부터 졸업까지의 모든 교육과정을 이수・졸업(예정)하고, 재학기간동안 충청권(충북, 세종, 대전, 충남)에 거주한 자 ※ 재학기간(입학~졸업)은 지원자의 생활기록부 상 기재일을 기준으로 함 ※ 최초 입학일부터 졸업일까지 해당소재 중·고등학교에서 전 교육과정을 이수하여야 함 ※ 중학교 및 고등학교는 「초·중등교육법」제2조에 따른 중학교와 고등학교에 한함 **※ 최종합격자 중 졸업예정자는 고교 졸업 후 2027. 2. 24(수)까지 지원자격 확인서류(주민등록 초본, 학교생활기록부)를 추가로 제출하여 거주 및 재학기간을 확인 받아야 하며, 미제출 시 합격을 취소함**

3. 전형방법

가. 전형요소 및 실질반영비율

모집시기	모집단위	사정단계	사정비율(%)	전형요소별 반영점수 및 실질반영비율(%)		전형총점	최저학력기준
				수능	실기		
가군 나군 다군	인문계, 자연계	일괄합산	100	1,000점 (100%)	-	1,000점 (100%)	적용하지 않음
	예체능계(미술학과(수시 미충원 발생 시), 디자인학과)	일괄합산	100	500점 (44.4%)	500점 (55.6%)	1,000점 (100%)	
	예체능계(체육교육과)	일괄합산	100	650점 (72.4%)	350점 (27.6%)	1,000점 (100%)	

※ 지원자는 모집단위별 대학수학능력시험 반영영역의 전 영역(국어, 수학, 영어, 탐구, 한국사)에 응시하여야 함(탐구 영역은 해당 반영 영역에서 별도의 지정과목은 없으나, 반드시 2과목을 응시하여야 함)
※ 한국사는 반영영역에는 포함되나(필수 응시), 수능 성적 계산에는 미포함 됨
※ 전형요소별 소수점 처리는 소수점 셋째자리에서 반올림

나. 실질반영점수

전형요소		반영점수	기본점수	실질반영점수
수능	인문계, 자연계	1000점	800점	200점
	예체능계(미술학과,디자인학과)	500점	300점	200점
	예체능계(체육교육과)	650점	430점	220점
실기	예체능계(미술학과, 디자인학과)	500점	250점	250점
	예체능계(체육교육과)	350점	266점	84점

※ 학교생활기록부에 학교폭력 기재사항이 있을 경우「학교폭력예방 및 대책에 관한 법률」제17조제 1항에 따른 조치사항에 따라 수능성적 실질반영점수에서 감점처리함.(학교폭력 조치사항이 2가지 이상일 경우 최고 호수 반영)

조치사항		1호	2호	3호	4호	5호	6호	7호	8호	9호
감점 비율		수능성적 (실질반영점수)의 2% 감점			수능성적의 (실질반영점수)의 5% 감점		수능성적 (실질반영점수)의 10% 감점		수능성적 (실질반영점수)의 20% 감점	
감점점수	수능(체육교육과 제외) 및 실기/실적	4점			10점		20점		40점	
	수능(체육교육과)	4.4점			11점		22점		44점	

다. 대학수학능력시험 반영방법: p.38 참조

4. 선발원칙 및 동점자 처리 기준

가. 선발원칙

○ 다음의 경우에 해당되는 자는 입학전형(합격자 선발)대상에서 제외

① 복수지원금지를 위반한 경우
② 제출서류를 기한 내에 미제출 또는 허위로 제출한 경우
③ 지원 자격을 충족하지 못하는 경우
④ 대학수학능력시험 반영영역 또는 반영유형에 미응시한 경우
⑤ 실기고사를 결시한 경우(예체능계 지원자에 한함, 일부 종목 결시 포함)

※ 성적이 모집단위별 모집인원 내에 들더라도 성적이 현저히 낮아 수학능력이 부족하다고 인정된 자는 충북대학교 대학입학전형관리위원회의 심의를 거쳐 불합격 처리될 수 있음

※ 이 외 특이 사안에 대해서는 충북대학교 대학입학전형관리위원회를 통해 결정

나. 동점자 처리 기준

순위	인문계	자연계	예체능계
1	수능 국어 표준점수	수능 수학 표준점수	실기고사 성적
2	수능 수학 표준점수	수능 국어 표준점수	수능 국어 표준점수
3	수능 영어 등급점수	수능 영어 등급점수	수능 영어 등급점수
4	수능 탐구영역 반영과목 표준점수 합계	수능 탐구영역 반영과목 표준점수 합계	수능 탐구영역 반영과목 표준점수 합계
5	수능 탐구영역1 표준점수	수능 탐구영역1 표준점수	수능 탐구영역1 표준점수

※ 탐구영역1은 지원자가 응시한 탐구영역의 선택 과목 중 가장 높은 성적의 과목임

※ 위 기준 적용 후에도 동점자가 발생하는 경우 모두 선발함

○ 미등록 및 등록포기자의 결원 보충을 위한 예비후보자는 성적순위별로 합격자 발표 시 공고

5. 전형일정

구분		일시
입학원서 접수		2027. 1. 4.(월) 09:00 ~ 2027. 1. 7.(목) 19:00
서류 제출(해당자에 한함)		2027. 1. 4.(월) 09:00 ~ 2027. 1. 13.(수) 18:00
실기고사 (예체능 계열에 한함)	체육	2027. 1. 14.(목) 08:10 ~
	미술	2027. 1. 21.(목) 08:20 ~
최초합격자 발표		2027. 2. 5.(금) 17:00 (예정)

6. 제출서류

가. 수능 및 실기/실적(일반전형) 지원자

해당자		제출서류	비고
국내 고등학교 졸업(예정)자[1]	◦ 학교생활기록부 온라인 제공 동의자[3]	◦ 별도 제출서류 없음	-
	◦ 학교생활기록부 온라인 제공 비동의자	◦ 학교생활기록부 1부 (직인날인 필, 사본의 경우 원본대조 필)	
	◦ 학교생활기록부 온라인 제공 비대상교 출신자		
검정고시 합격자	◦ 대입전형자료 온라인 제공 동의자	◦ 별도 제출서류 없음	
	◦ 대입전형자료 온라인 제공 비동의자	◦ 검정고시 합격증명서 1부	
	◦ 국내 고등학교에 재학한 사실이 있는 지원자	◦ 학교생활기록부 1부 (직인날인 필, 사본의 경우 원본대조 필)	
국외 고등학교 졸업(예정)자	◦ 지원자 전원	◦ 국외 고등학교 졸업(예정)증명서 1부	
	◦ 국내 고등학교에 재학한 사실이 있는 지원자	◦ 학교생활기록부 1부 (직인날인 필, 사본의 경우 원본대조 필)	
기타 법령에 의한 고교학력 인정자[2]	◦ 지원자 전원	◦ 고등학교 졸업학력 관련 인정증명서 1부	
	◦ 국내 고등학교에 재학한 사실이 있는 지원자	◦ 학교생활기록부 1부 (직인날인 필, 사본의 경우 원본대조 필)	

1) 관계 법령에 의하여 고등학교 졸업 학력을 인정받은 국내 학교 졸업(예정)자 중 학교생활기록부 제출이 가능한 자, 『재외국민의 교육지원 등에 관한 법률』 및 『초·중등교육법』 제23조에 따라 교육부장관이 정하는 고등학교 교육과정을 이수한 재외 한국학교 졸업(예정)자 포함

2) 관계 법령에 의한 고교학력 인정자 중 학교생활기록부가 없는 자(검정고시 합격자 및 국외 고등학교 졸업(예정)자 제외)

3) 대입전형자료 온라인 제공 대상

- 2023학년도 졸업자('24. 2. 졸업)~2026학년도 (조기)졸업예정자('27. 2. 졸업)자는 원서접수 시 학교생활기록부 온라인 제공에 동의하여야 함
- 그 외 졸업자의 경우 학교생활기록부 1부를 별도로 제출하여야 함. 단, 기타 '온라인 생성신청 시스템'을 통해 대입전형자료 온라인 자료생성 및 신청이 가능한 자(2005. 2. 졸업자~ 2023. 2. 졸업자)는 대입전형자료 온라인 제공 가능

나. 수능(지역인재, 지역경제배려대상자전형, 지역의사진료권·광역권전형) 수의과대학, 약학대학, 의과대학, 간호대학 지원자

해당자		제출서류	비고
지원자 전체	◦ 학교생활기록부 온라인 제공 동의자[1]	◦ 별도 제출서류 없음	-
	◦ 학교생활기록부 온라인 제공 비동의자	◦ 학교생활기록부 1부 (직인날인 필, 사본의 경우 원본대조 필)	
	◦ 학교생활기록부 온라인 제공 비대상교 출신자		
지역인재 지원자	◦ 2022학년도 이후 중학교 입학자 중 의예과, 약학과, 제약학과, 간호학과 지원자	◦ 중학교 학교생활기록부 1부 (직인날인 필, 사본의 경우 원본대조 필) ◦ 본인의 주민등록초본 1부	-
지역경제배려 대상자전형 지원자	◦ 기초생활 수급자	◦ 수급자 증명서 1부	◦ 지원자 명의로 발급 받아야 인정
	◦ 차상위 본인부담 경감 대상자	◦ 차상위본인부담경감대상자 증명서 1부	◦ 지원자 명의로 발급되지 않는 경우 - 가족관계증명서 1부 및 주민등록등본 1부 추가 제출
	◦ 자활급여	◦ 자활근로자 확인서 1부	
	◦ 장애수당	◦ 장애(아동)수당 수급자 확인서 1부	
	◦ 장애인연금 차상위 부가급여	◦ 장애인연금 수급자 확인서 1부	
	◦ 한부모가족	◦ 한부모가족 증명서 1부	
	◦ 우선돌봄 차상위	◦ 차상위계층 확인서 1부	
지역의사진료권·광역권전형		◦ 중학교 학교생활기록부 1부 (직인날인 필, 사본의 경우 원본대조 필) ◦ 본인의 주민등록초본 1부	-

1) 대입전형자료 온라인 제공 대상
- 2023학년도 졸업자('24. 2. 졸업)~2026학년도 (조기)졸업예정('27. 2. 졸업)자는 원서접수 시 학교생활기록부 온라인 제공에 동의하여야 함
- 그 외 졸업자의 경우 학교생활기록부 1부를 별도로 제출하여야 함. 단, 기타 '온라인 생성신청 시스템'을 통해 대입전형자료 온라인 자료생성 및 신청이 가능한 자(2005. 2. 졸업자~ 2023. 2. 졸업자)는 대입전형자료 온라인 제공 가능

※ **제출서류 공통 유의사항**
- **원서접수 시작일 이후 발급된 서류만 인정(학교생활기록부는 2026. 12. 1.(화) 이후 발급된 서류에 한해 인정)**

※ **지역인재 및 지역경제배려대상자전형 지원자 서류 제출 유의사항**
- 초본은 거주지 이전 사실이 모두 표기되도록 발급
- 최종합격자 중 졸업예정자는 고교 졸업 후 2027. 2. 24.(수)까지 지원자격 확인서류(학교생활기록부)를 추가로 제출하여 재학기간을 확인 받아야 하며, 미제출 시 합격을 취소함
- 2022학년도 이후 중학교 입학자 중 의예과, 약학과, 제약학과, 간호학과 최종합격자는 고교 졸업 후 2027. 2. 24.(수)까지 지원자격 확인서류(주민등록초본, 학교생활기록부)를 추가로 제출하여 거주 및 재학기간을 확인 받아야 하며, 미제출 시 합격을 취소함(주민등록초본은 거주지 이전 사실이 모두 표기되도록 발급)

※ **지역의사진료권·광역권전형 지원자 서류 제출 유의사항**
- 초본은 거주지 이전 사실이 모두 표기되도록 발급
- 최종합격자 중 졸업예정자는 고교 졸업 후 2027. 2. 24.(수)까지 지원자격 확인서류(학교생활기록부)를 추가로 제출하여 거주 및 재학기간을 확인 받아야 하며, 미제출 시 합격을 취소함

※ **국외 고등학교 졸업(예정)자 서류 제출 유의사항**
- 국외 고등학교 졸업(예정)증명서는 졸업일 이후에 발급된 서류만 인정(단, 한글 번역 공증 문서는 2026년 6월 이후 공증받은 서류에 한하여 인정)
- 국외 고등학교 졸업(예정)증명서는 재외공관 확인 또는 아포스티유 확인을 받아 제출하여야 함. 미제출 시 불합격 처리함
- 외국어로 된 모든 서류는 공증을 받은 한글 번역문을 첨부해야 하며, 미제출 시 불합격 처리함
- 모든 서류는 원본 제출을 원칙으로 하며, 사본을 제출할 경우 원본을 지참하여 지정 장소에서 지정 일시까지 원본대조필을 받아야 함. 해당 지정 장소에서 지정 일시까지 원본대조필을 받지 못한 사본을 제출한 자는 서류미비로 간주하여 불합격 처리함
  - 원본대조필 지정 장소: 충북 청주시 서원구 충대로 1 충북대학교 본부(N10) 1층 106호 입학웰컴센터
  - 원본대조필 지정 일시: 2027. 1. 4.(월) 09:00 ~ 2027. 1. 13.(수) 18:00
    [평일 09:00 ~ 18:00에 한함(점심시간 12:00 ~ 13:00 제외)]
- 국외 고등학교 졸업예정자 및 사본(원본대조필) 제출자의 경우 최종합격 후 2027. 2. 24.(수)까지 국외 고등학교 졸업증명서 를 원본으로 추가 제출(재외공관확인 또는 아포스티유 확인을 받은 원본 제출, 공증을 받은 한글 번역문 첨부)하여야 하며, 미제출시 불합격 처리함

※ **학교폭력 조치사항 반영**
- 2027학년도 대학 정시모집 모든전형에서 학교폭력 조치사항의 호수에 따라 반영함, 단 국외 고등학교 출신자 등 학교폭력조치사항을 반영하기 어려운 경우 제외할 수 있음
- 검정고시 출신자, 국외 고등학교 출신자 등 국내 고등학교에 재학한 사실이 있는 경우 학교생활기록부 1부를 우편으로 제출해야 함
- 검정고시 출신자, 국외 고등학교 출신자 등 학교생활기록부에 학교폭력 조치사항이 기재되어 있는 지원자 중 학교생활기록부를 제출하지 않는 경우 불합격 또는 입학이 취소됨

가. 제출기한 및 방법: **2027. 1. 13.(수) 18:00**까지 방문, 등기우편 또는 택배로 원본 제출

※ 방문제출은 서류제출 마감일 18:00 접수분까지, 등기우편은 서류제출 마감일 18:00 우체국 소인까지, 택배는 서류제출 마감일 18:00 도착분까지 인정

나. 제출장소: 충북 청주시 서원구 충대로 1 충북대학교 본부(N10) 1층 106호 입학웰컴센터 우) 28644

다. 문의: 입학웰컴센터 ☎043)261-2882

7. 예체능 실기고사 반영방법(예술학과군, 체육교육과 지원자)

체 육 실 기 고 사

가. 일시 및 장소

모집시기	모집단위	예비소집	고사일시	장소
가군	체육교육과	2027. 1. 14.(목) 08:10 **※ 유의사항 전달**	2027. 1. 14.(목) 09:00	홈페이지 별도안내

나. 실기고사 종목 및 배점

구분	실기종목	배점	준비물
실기고사	Z자 달리기	175점	운동복, 운동화 등
	제자리 멀리뛰기	175점	
합계		350점	

※ 최고점 350점, 기본점수 266점

다. 실기고사 종목별 평가방법 및 기준

실기종목	실시 및 측정방법
Z자 달리기	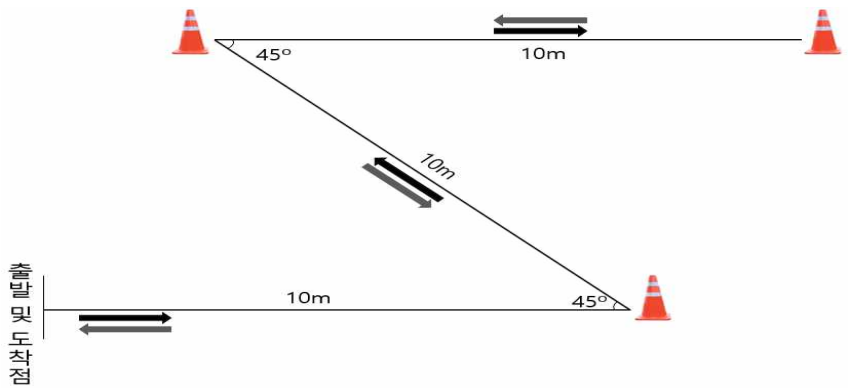 1. 실시방법 (1) 출발선에서 출발신호가 울린 후 앞으로 달려 그림과 같이 Z자 형태로 설치된 3개의 콘(rubber cone)을 돌고, 동일한 방법으로 처음 위치로 되돌아온다(출발신호가 울림과 동시에 기록이 측정됨). (2) 콘(rubber cone)을 도는 방향은 어느 방향이라도 상관없다. 2. 측정방법 (1) 출발신호로부터 총 60m 거리의 이동 시간을 자동시스템으로 측정하며, 1/10초 단위로 기록한다(소수점 둘째 자리에서 반올림하여 기록). (2) 주행 중 콘(rubber cone)에 신체가 접촉된 경우 매 횟수마다 1초의 패널티를 더해 최종기록을 산출한다. (3) 실격자는 최하점수를 부여한다. 3. 주의사항 (1) 다음과 같은 경우는 실격 처리한다. - 콘(rubber cone)을 돌지 않은 경우 - 팔을 사용하여 도착점에 도달한 경우 - 2회 부정 출발하여 무효 판정이 난 경우 - 운동화에 이물질(송진, 끈적이는 물질 등)을 묻힌 경우 (2) 부정 출발을 한 경우 무효로 판정하며, 1회에 한하여 재도전 시기를 부여한다.

제자리 멀리뛰기	1. 실시방법 (1) 운동화를 착용하고 발구름선 앞에서 준비 자세를 갖춘 후 두 발을 동시에 사용하여 도약한다. (2) 두 발이 동시에 착지하여야 하며, 지정된 구역 내에 착지한 경우 유효처리 한다. 2. 측정방법 (1) 총 2회 실시하며, 계측된 기록 중 좋은 기록을 cm단위로 기록한다. (2) 실격자는 최하점수를 부여한다. 3. 주의사항 (1) 다음과 같은 경우 무효로 처리한다. - 한발로 도약하거나 도약 시 발구름선을 넘어서는 경우 - 발구름선에서 2중 점프동작을 한 경우 - 한 발로 착지하거나 착지 시 지정된 구역을 벗어나는 경우 (2) 다음과 같은 경우 실격으로 처리한다. - 2회 무효판정이 난 경우 - 운동화에 이물질(송진, 끈적이는 물질 등)을 묻힌 경우

실기종목	평가기준표

Z자 달리기

(단위: 초)

등급	남	배점	여
1	14.6 이하	175	16.0 이하
2	14.7~14.8	172	16.1~16.2
3	14.9~15.0	169	16.3~16.4
4	15.1~15.2	166	16.5~16.6
5	15.3~15.4	163	16.7~16.8
6	15.5~15.6	160	16.9~17.0
7	15.7~15.8	157	17.1~17.2
8	15.9~16.0	154	17.3~17.4
9	16.1~16.2	151	17.5~17.6
10	16.3~16.4	148	17.7~17.8
11	16.5~16.6	145	17.9~18.0
12	16.7~16.8	142	18.1~18.2
13	16.9~17.0	139	18.3~18.4
14	17.1~17.2	136	18.5~18.6
15	17.3 이상	133	18.7 이상

제자리 멀리뛰기

(단위: cm)

등급	남	배점	여
1	280 이상	175	235 이상
2	275~279	172	230~234
3	270~274	169	225~229
4	265~269	166	220~224
5	260~264	163	215~219
6	255~259	160	210~214
7	250~254	157	205~209
8	245~249	154	200~204
9	240~244	151	195~199
10	235~239	148	190~194
11	230~234	145	185~189
12	225~229	142	180~184
13	220~224	139	175~179
14	215~219	136	170~174
15	214 이하	133	169 이하

라. 유의사항

○ 체육 실기고사의 종목 중 하나라도 미응시한 자는 합격자 선발대상에서 제외
○ 지참물: 수험표, 신분증(주민등록증, 운전면허증, 여권, 학생증)
○ 휴대전화, 무전기 등 통신기기류는 지참할 수 없음

미 술 실 기 고 사

가. 일시 및 장소

모집시기	모집단위	예비소집	고사일시	고사시간	장소
나군	예술학과군 (미술학과, 디자인학과)	2027. 1. 21.(목) 08:20 **※ 유의사항 전달**	2027. 1. 21.(목) 09:00	- 동양화, 서양화, 조소 전공 종목: 4시간 - 기초디자인: 4시간 (※중간 휴식시간 없음)	전공 종목별 지정장소 (홈페이지 별도안내)

나. 실기고사 종목 및 배점

전공	종목	용지	배점	고사시간	
동양화	수묵담채정물화, 수묵담채인물화, 인체수채화, 인체소묘 중 택 1	반절(수묵담채정물화, 수묵담채인물화) 3절 켄트지(인체수채화, 인체소묘)	500점	4시간	중간 휴식 시간 없음
서양화	인체수채화, 인체소묘 중 택 1	3절 켄트지(인체수채화, 인체소묘)	500점	4시간	
조소	주제가 있는 인물소조, 모델링 인물소조, 인체소묘 중 택 1	3절 켄트지(인체소묘)	500점	4시간	
디자인	기초디자인	4절 켄트지	500점	4시간	

※ 최고점 500점, 기본점수 250점

※ 기초디자인: 사진을 제시한 조건에 따라 화면에 재구성하여 표현

다. 준비물

모집단위	실기종목	준비물
예술학과군 (미술학과, 디자인학과)	수묵담채정물화	붓, 먹, 벼루, 동양화 물감, 물통 등 수묵담채정물화에 필요한 도구
	수묵담채인물화	붓, 먹, 벼루, 동양화 물감, 물통 등 수묵담채인물화에 필요한 도구
	인체수채화	붓, 수채화 물감, 집게, 연필, 지우개, 물통 등 인체수채화에 필요한 도구
	인체소묘	연필로만 소묘하고 지우개 등 인체소묘에 필요한 재료와 도구
	소조	헤라, 줄칼 등 소조에 필요한 도구
	기초디자인	평면표현 재료 및 도구 일체(포스터 컬러, 수채화물감, 연필, 색연필, 마카, 파스텔, 콩테, 붓, 물통, 자, 지우개, 칼, 팔레트 등)

라. 유의사항

○ 미술 실기고사에 미응시한 자는 합격자 선발대상에서 제외

○ 지참물: 수험표, 신분증(주민등록증, 운전면허증, 여권, 학생증)

○ 휴대전화, 무전기 등 통신기기류는 지참할 수 없음

Ⅲ 정시모집 정원외 전형

[수능(경제배려대상자전형)]

1. 모집단위별 모집인원

모집시기	단과대학	계열	모집단위	모집인원
가군	약학대학	자연	약학과	2
			제약학과	2

2. 지원자격

○ 2027학년도 대학수학능력시험에 응시한 자로서 2027년 2월 이전 국내 고등학교 졸업(예정)자 또는 관계법령에 의하여 이와 동등 이상의 학력이 있다고 인정된 자 중 다음의 하나에 해당하는 자

1.「국민기초생활 보장법」제2조제1호에 따른 수급권자
2.「국민기초생활 보장법」제2조제10호에 따른 차상위계층
3.「한부모가족지원법」제5조 및 제5조의2에 따른 지원대상자

※ 자격 인정 기간: 우리대학 서류제출 기간 내 해당 증명서를 제출할 수 있는 자에 한해 지원자격을 부여함

3. 전형방법

가. 전형요소 및 실질반영비율

모집 시기	모집단위	사정 단계	사정 비율 (%)	전형요소별 반영점수 및 실질반영비율(%)	전형 총점	최저 학력 기준
				수능		
가군	약학과, 제약학과	일괄합산	100	1,000점 (100%)	1,000점	적용하지 않음

※ 지원자는 모집단위별 대학수학능력시험 반영영역의 전 영역(국어, 수학, 영어, 탐구, 한국사)에 응시하여야 함(탐구 영역은 해당 반영 영역에서 별도의 지정과목은 없으나, 반드시 2과목을 응시하여야 함)
※ 한국사는 반영영역에는 포함되나(필수 응시), 수능 성적 계산에는 미포함됨
※ 전형요소별 소수점 처리는 소수점 셋째자리에서 반올림

나. 실질반영점수

전형요소	반영점수	기본점수	실질반영점수
수능	1,000점	800점	200점

※ 학교생활기록부에 학교폭력 기재사항이 있을경우「학교폭력예방 및 대책에 관한 법률」제17조제 1항에 따른 조치사항에 따라 수능성적 실질반영점수에서 감점처리함.(학교폭력 조치사항이 2가지 이상일 경우 최고 호수 반영)

조치사항	1호	2호	3호	4호	5호	6호	7호	8호	9호
감점 비율	수능성적 (실질반영점수)의 2% 감점			수능성적의 (실질반영점수)의 5% 감점		수능성적 (실질반영점수)의 10% 감점		수능성적 (실질반영점수)의 20% 감점	
감점점수	4점			10점		20점		40점	

다. 대학수학능력시험 반영방법: p.38 참조

4. 선발원칙 및 동점자 처리 기준

가. 선발원칙

○ 다음의 경우에 해당되는 자는 입학전형(합격자 선발)대상에서 제외

① 복수지원금지를 위반한 경우

② 제출서류를 기한 내에 미제출 또는 허위로 제출한 경우

③ 지원 자격을 충족하지 못하는 경우

④ 대학수학능력시험 반영영역 또는 반영유형에 미응시한 경우

※ 성적이 모집단위별 모집인원 내에 들더라도 성적이 현저히 낮아 수학능력이 부족하다고 인정된 자는 충북대학교 대학입학전형관리위원회의 심의를 거쳐 불합격 처리될 수 있음

※ 이 외 특이 사안에 대해서는 충북대학교 대학입학전형관리위원회를 통해 결정

나. 동점자 처리 기준

○ 다음 순으로 순위 결정

① 수능 수학 표준점수

② 수능 국어 표준점수

③ 수능 영어 등급점수

④ 수능 탐구영역 반영과목 표준점수 합계

⑤ 수능 탐구영역1 표준점수

※ 탐구영역1은 지원자가 응시한 탐구영역의 선택 과목 중 가장 높은 성적의 과목임

※ 위 기준 적용 후에도 동점자가 발생하는 경우 모두 선발함

○ 미등록 및 등록포기자의 결원 보충을 위한 예비후보자는 성적순위별로 합격자 발표 시 공고

5. 전형일정

구분	일시
입학원서 접수	2027. 1. 4.(월) 09:00 ~ 2027. 1. 7.(목) 19:00
서류 제출(해당자에 한함)	2027. 1. 4.(월) 09:00 ~ 2027. 1. 13.(수) 18:00
최초합격자 발표	2027. 2. 5.(금) 17:00 (예정)

6. 제출서류

해당자			제출서류	비고
공통서류	국내 고등학교 졸업(예정)자[1]	◦ 학교생활기록부 온라인 제공 동의자[3]	◦ 별도 제출서류 없음	-
		◦ 학교생활기록부 온라인 제공 비동의자	◦ 학교생활기록부 1부 (직인날인 필, 사본의 경우 원본대조 필)	
		◦ 학교생활기록부 온라인 제공 비대상교 출신자		
	검정고시 합격자	◦ 대입전형자료 온라인 제공 동의자	◦ 별도 제출서류 없음	
		◦ 대입전형자료 온라인 제공 비동의자	◦ 검정고시 합격증명서 1부	
		◦ 국내 고등학교에 재학한 사실이 있는 지원자	◦ 학교생활기록부 1부 (직인날인 필, 사본의 경우 원본대조 필)	
	국외 고등학교 졸업(예정)자	◦ 지원자 전원	◦ 국외 고등학교 졸업(예정)증명서 1부	
		◦ 국내 고등학교에 재학한 사실이 있는 지원자	◦ 학교생활기록부 1부 (직인날인 필, 사본의 경우 원본대조 필)	
	기타 법령에 의한 고교학력 인정자[2]	◦ 지원자 전원	◦ 고등학교 졸업학력 관련 인정증명서 1부	
		◦ 국내 고등학교에 재학한 사실이 있는 지원자	◦ 학교생활기록부 1부 (직인날인 필, 사본의 경우 원본대조 필)	

해당자		제출서류	비고
지원자격 서류	◦기초생활 수급자	◦수급자 증명서 1부	◦지원자 명의로 발급 받아야 인정
	◦차상위 본인부담 경감 대상자	◦차상위본인부담경감대상자 증명서 1부	◦지원자 명의로 발급되지 않는 경우 - 가족관계증명서 1부 및 주민등록등본 1부 추가 제출
	◦자활급여	◦자활근로자 확인서 1부	
	◦장애수당	◦장애(아동)수당 수급자 확인서 1부	
	◦장애인연금 차상위 부가급여	◦장애인연금 수급자 확인서 1부	
	◦한부모가족	◦한부모가족 증명서 1부	
	◦우선돌봄 차상위	◦차상위계층 확인서 1부	

1) 관계 법령에 의하여 고등학교 졸업 학력을 인정받은 국내 학교 졸업(예정)자 중 학교생활기록부를 제출 가능한 자, 『재외국민의 교육지원 등에 관한 법률』 및 『초·중등교육법』 제23조에 따라 교육부장관이 정하는 고등학교 교육과정을 이수한 재외 한국학교 졸업(예정)자 포함
2) 관계 법령에 의한 고교학력 인정자 중 학교생활기록부가 없는 자(검정고시 합격자 및 국외 고등학교 졸업(예정)자 제외)
3) 대입전형자료 온라인 제공 대상
- 2023학년도 졸업자('24. 2. 졸업)~2026학년도 (조기)졸업예정자('27. 2. 졸업)자는 원서접수 시 학교생활기록부 온라인 제공에 동의하여야 함
- 그 외 졸업자의 경우 학교생활기록부 1부를 별도로 제출하여야 함. 단, 기타 '온라인 생성신청 시스템'을 통해 대입전형자료 온라인 자료생성 및 신청이 가능한 자(2005. 2. 졸업자~ 2023. 2. 졸업자)는 대입전형자료 온라인 제공 가능

※ 제출서류 공통 유의사항
- **원서접수 시작일 이후 발급된 서류만 인정(학교생활기록부는 2026. 12. 1.(화) 이후 발급된 서류에 한해 인정)**

※ 국외 고등학교 졸업(예정)자 서류 제출 유의사항
- 국외 고등학교 졸업(예정)증명서는 졸업일 이후에 발급된 서류만 인정(단, 한글 번역 공증 문서는 2026년 6월 이후 공증받은 서류에 한하여 인정)
- 국외 고등학교 졸업(예정)증명서는 재외공관 확인 또는 아포스티유 확인을 받아 제출하여야 함. 미제출 시 불합격 처리함
- 외국어로 된 모든 서류는 공증을 받은 한글 번역문을 첨부해야 하며, 미제출 시 불합격 처리함
- 모든 서류는 원본 제출을 원칙으로 하며, 사본을 제출할 경우 원본을 지참하여 지정 장소에서 지정 일시까지 원본대조필을 받아야 함. 해당 지정 장소에서 지정 일시까지 원본대조필을 받지 못한 사본을 제출한 자는 서류미비로 간주하여 불합격 처리함
  - 원본대조필 지정 장소: 충북 청주시 서원구 충대로 1 충북대학교 본부(N10) 1층 106호 입학웰컴센터
  - 원본대조필 지정 일시: 2027. 1. 4.(월) 09:00 ~ 2027. 1. 13.(수) 18:00
    [평일 09:00 ~ 18:00에 한함(점심시간 12:00 ~ 13:00 제외)]
- 국외 고등학교 졸업예정자 및 사본(원본대조필) 제출자의 경우 최종합격 후 2027. 2. 24.(수)까지 국외 고등학교 졸업증명서를 원본으로 추가 제출(재외공관확인 또는 아포스티유 확인을 받은 원본 제출, 공증을 받은 한글 번역문 첨부)하여야 하며, 미제출시 불합격 처리함

※ 학교폭력 조치사항 반영
- 2027학년도 대학 정시모집 모든 전형에서 학교폭력 조치사항의 호수에 따라 반영함, 단 국외 고등학교 출신자 등 학교폭력조치사항을 반영하기 어려운 경우 제외할 수 있음
- 검정고시 출신자, 국외 고등학교 출신자 등 국내 고등학교에 재학한 사실이 있는 경우 학교생활기록부 1부를 서류제출 기간 내 제출하여야 함
- 검정고시 출신자, 국외 고등학교 출신자 등 학교생활기록부에 학교폭력 조치사항이 기재되어 있는 지원자 중 학교생활기록부를 제출하지 않는 경우 불합격 또는 입학이 취소됨

가. 제출기한 및 방법: 2027. 1. 13.(수) 18:00까지 방문, 등기우편 또는 택배로 원본 제출

※ 방문제출은 서류제출 마감일 18:00 접수분까지, 등기우편은 서류제출 마감일 18:00 우체국 소인까지, 택배는 서류제출 마감일 18:00 도착분까지 인정

※ 지원자격 심사에 필요한 경우 추가 서류제출을 요청할 수 있음

나. 제출장소: 충북 청주시 서원구 충대로 1 충북대학교 본부(N10) 1층 106호 입학웰컴센터 우) 28644

다. 문의: 입학웰컴센터 ☎043)261-2882

[수능(특성화고출신자전형)]

1. 모집단위별 모집인원 : 수시모집 미충원 모집단위 및 모집인원(추후 공지)

2. 지원자격

○ 2027학년도 대학수학능력시험에 응시하고 「초·중등교육법시행령」 제91조 제1항에 따른 특성화고등학교 중 자연현장실습 등 체험위주의 교육을 전문으로 실시하는 고등학교를 제외한 학교(「초·중등교육법시행령」 제76조의3 제1호에 따른 일반고등학교에 설치된 학과 중 특성화고등학교에서 제공하는 것과 같은 교육과정으로 운영되는 학과를 포함)의 2027년 2월 이전 졸업(예정)자로서 아래 자격을 충족한 자

- 우리대학이 지정한 모집단위별 동일 계열 기준학과를 이수한 자

※ 단, 동일 계열 기준학과가 모집요강에 명시되어 있지 않을지라도 특성화고등학교에서 해당 모집단위와 관련된 전문교과를 30단위 이상 이수한 경우 지원 가능함

※ 산업수요 맞춤형 고등학교(마이스터고) 출신자 제외

<수능(특성화고출신자전형) 모집단위별 동일 계열 기준학과>

단과대학	모집단위명	기준학과 및 동일 계열 교과			
		2015개정 교육과정 이전		2015개정 교육과정	
		교육과정의 기준학과명	동일 계열 교과	교육과정의 기준학과명	동일 계열 교과
경영대학	경영학부	경영정보과, 관광경영과, 금융정보과, 유통정보과, 전자상거래과, 회계정보과	상업 정보	경영·사무과, 재무·회계과, 금융과, 유통과, 판매과	경영·금융
	국제경영학과	경영정보과, 관광경영과, 금융정보과, 유통정보과, 전자상거래과, 회계정보과, 무역정보과	상업 정보	경영·사무과, 재무·회계과, 금융과, 유통과, 판매과	경영·금융
	경영정보학과	경영정보과, 전자상거래과, 정보처리과, 콘텐츠개발과, 회계정보과	상업 정보	경영·사무과, 재무·회계과, 금융과, 유통과, 판매과	경영·금융
				정보컴퓨터과	정보·통신
공과대학	토목공학부	토목과	공업	토목과	건설
	기계공학부	기계과, 전자기계과, 자동차과, 항공과	공업	기계과, 자동차과, 항공과	기계
				전자과	전기·전자
	화학공학과	화학공업과	공업	화학공업과	화학 공업
	신소재공학과	금속재료과, 기계과, 전기과, 전자과, 전자기계과, 화학공업과	공업	기계과	기계
				금속재료과	재료
				화학공업과	화학 공업
				전기과, 전자과	전기·전자
	건축공학과	건축과	공업	건축시공과	건설
	안전공학과	건축과, 금속재료과, 기계과, 전기과, 전자과, 전자기계과, 토목과, 화학공업과	공업	토목과, 건축시공과	건설
				기계과	기계
				금속재료과	재료
				화학공업과	화학 공업
				전기과, 전자과	전기·전자
				산업안전과	환경·안전
	환경공학과	토목과, 화학공업과, 환경공업과	공업	토목과	건설
				화학공업과	화학 공업
				환경보건과	환경·안전
	공업화학과	화학공업과, 환경공업과	공업	화학공업과	화학 공업
				환경보건과	환경·안전
	도시공학과	조경과, 농업토목과	농생명 산업	농업토목과	농림·수산 해양
		건축과, 디자인과, 토목과	공업	토목과, 건축시공과, 조경과	건설
				디자인과	디자인·문화 콘텐츠
	건축학과	건축과, 디자인과	공업	건축시공과	건설
		실내디자인과	가사·실업	디자인과	디자인·문화 콘텐츠

단과대학	모집단위명	기준학과 및 동일 계열 교과			
		2015개정 교육과정 이전		2015개정 교육과정	
		교육과정의 기준학과명	동일 계열 교과	교육과정의 기준학과명	동일 계열 교과
전자정보대학	전기공학부	전기과, 전자과	공업	전기과, 전자과	전기·전자
	전자공학과	전자과, 통신과	공업	전자과	전기·전자
				방송·통신과	정보·통신
	반도체공학부	전자과, 통신과	공업	전자과	전기·전자
				방송·통신과	정보·통신
	정보통신공학부	전자과, 통신과	공업	전자과	전기·전자
				방송·통신과	정보·통신
	컴퓨터공학과	경영정보과, 전자상거래과, 정보처리과, 콘텐츠개발과	상업 정보	경영·사무과, 금융과, 판매과	경영·금융
				문화콘텐츠과	디자인·문화 콘텐츠
		컴퓨터게임과, 컴퓨터응용과	공업	정보컴퓨터과	정보·통신
	인공지능학부	경영정보과, 정보처리과	상업 정보	경영·사무과, 금융과	경영·금융
		컴퓨터응용과	공업	정보컴퓨터과	정보·통신
		해양정보과	수산·해운		
	지능로봇공학과	전자과, 통신과	공업	전자과	전기·전자
				방송·통신과	정보·통신
농업생명환경대학	식물자원학과	생명공학기술과, 식물자원과, 식품가공과, 조경과	농생명 산업	농업과	농림·수산 해양
				조경과	건설
				식품가공과	식품 가공
	축산학과	농산물유통정보과, 동물자원과, 생명공학기술과, 식품가공과	농생명 산업	농업과, 동물자원과	농림·수산 해양
		식품공업과	공업	식품가공과	식품 가공
	산림학과	산림자원과, 식물자원과, 조경과	농생명 산업	농업과, 산림자원과	농림·수산 해양
				조경과	건설
	지역건설공학과	농업토목과	농생명 산업	농업토목과	농림·수산 해양
		토목과	공업	토목과	건설
	환경생명화학과	생명공학기술과, 식물자원과, 식품가공과, 환경·관광농업과	농생명산업	농업과	농림·수산 해양
				조경과	건설
		수산식품과, 해양환경과	수산·해운	식품가공과	식품 가공
				환경보건과	환경·안전
	특용식물학과	생명공학기술과, 식물자원과	농생명 산업	농업과	농림·수산 해양
	원예과학과	식물자원과, 조경과, 환경·관광농업과	농생명 산업	농업과, 원예과	농림·수산 해양
				조경과	건설
	바이오시스템공학과	농업기계과	농생명 산업	농업기계과	농림·수산 해양
		기계과, 자동차과, 전기과, 전자과, 전자기계과	공업	전기과, 전자과	전기·전자
				기계과, 자동차과, 냉동공조과	기계
		냉동공조과, 동력기계과	수산·해운	기관과	선박운항
	식물의학과	산림자원과, 생명공학기술과, 식물자원과, 조경과	농생명 산업	농업과, 산림자원과	농림·수산 해양
				조경과	건설
	식품생명공학과	식품가공과	농생명 산업	식품가공과	식품 가공
	목재·종이과학과	산림자원과, 생명공학기술과, 조경과	농생명 산업	농업과, 산림자원과	농림·수산 해양
				조경과	건설
	농업경제학과	농산물유통정보과	농생명 산업	농업과	농림·수산 해양
				유통과	경영·금융
생활과학대학	식품영양학과	식품가공과	농생명 산업	식품가공과	식품 가공
		조리과	가사·실업	조리·식음료과	음식 조리
	아동복지학과	보육과, 복지서비스과	가사·실업	보육과, 사회복지과	보건·복지
	의류학과	경영정보과, 금융정보과, 무역정보과, 상업디자인과, 유통정보과, 전자상거래과, 정보처리과, 회계정보과	상업 정보	경영·사무과, 재무·회계과, 금융과, 유통과, 판매과	경영·금융
				디자인과	디자인·문화 콘텐츠
		디자인과, 섬유과	공업	섬유과, 의류과	섬유·의류
		의상과	가사·실업		
	주거환경학과	조경과	농생명 산업	조경과, 건축시공과	건설
		건축과, 디자인과	공업	디자인과	디자인·문화 콘텐츠
		상업디자인과	상업 정보		
		실내디자인과	가사·실업		

※ 수능(특성화고출신자전형) 지원자격 확인을 위하여 전공적합성 심사 실시
- 우리 대학이 제시한 모집단위별 동일 계열 기준학과를 이수한 경우 지원자격 부여
- 우리 대학이 제시한 모집단위별 동일 계열 기준학과를 이수하지 않은 경우, 특성화고등학교에서 우리 대학 모집단위와 관련된 전문교과(모집단위별 "동일 계열"에 해당하는 전문교과)를 30단위 이상 이수한 경우 등에 한해 지원자격 부여

3. 전형방법

가. 전형요소 및 실질반영비율

모집 시기	모집단위	사정 단계	사정 비율 (%)	전형요소별 반영점수 및 실질반영비율(%)	전형 총점	최저 학력 기준
				수능		
가군 나군	인문계, 자연계	일괄합산	100	1,000점 (100%)	1,000점	적용하지 않음

※ 지원자는 모집단위별 대학수학능력시험 반영영역의 전 영역(국어, 수학, 영어, 탐구, 한국사)에 응시하여야 함(탐구영역은 해당 반영 영역에서 별도의 지정과목은 없으나, 반드시 2과목을 응시하여야 함)

※ 한국사는 반영영역에는 포함되나(필수 응시), 수능 성적 계산에는 미포함됨

※ 전형요소별 소수점 처리는 소수점 셋째자리에서 반올림

나. 실질반영점수

전형요소	반영점수	기본점수	실질반영점수
수능	1,000점	800점	200점

※ 학교생활기록부에 학교폭력 기재사항이 있을경우「학교폭력예방 및 대책에 관한 법률」 제17조제 1항에 따른 조치사항에 따라 수능성적 실질반영점수에서 감점처리함.(학교폭력 조치사항이 2가지이상일 경우 최고 호수 반영)

조치사항	1호	2호	3호	4호	5호	6호	7호	8호	9호
감점 비율	수능성적 (실질반영점수)의 2% 감점			수능성적의 (실질반영점수)의 5% 감점		수능성적 (실질반영점수)의 10% 감점		수능성적 (실질반영점수)의 20% 감점	
감점점수	4점			10점		20점		40점	

다. 대학수학능력시험 반영방법: p.38 참조

4. 선발원칙 및 동점자 처리 기준

가. 선발원칙

○ 다음의 경우에 해당되는 자는 입학전형(합격자 선발)대상에서 제외

① 복수지원금지를 위반한 경우

② 제출서류를 기한 내에 미제출 또는 허위로 제출한 경우

③ 지원 자격을 충족하지 못하는 경우

④ 대학수학능력시험 반영영역 또는 반영유형에 미응시한 경우

※ 성적이 모집단위별 모집인원 내에 들더라도 성적이 현저히 낮아 수학능력이 부족하다고 인정된 자는 충북대학교 대학입학전형관리위원회의 심의를 거쳐 불합격 처리될 수 있음

※ 이 외 특이 사안에 대해서는 충북대학교 대학입학전형관리위원회를 통해 결정

나. 동점자 처리 기준

○ 다음 순으로 순위 결정

순위	인문계	자연계
1	수능 국어 표준점수	수능 수학 표준점수
2	수능 수학 표준점수	수능 국어 표준점수
3	수능 영어 등급점수	수능 영어 등급점수
4	수능 탐구영역 반영과목 표준점수 합계	수능 탐구영역 반영과목 표준점수 합계
5	수능 탐구영역1 표준점수	수능 탐구영역1 표준점수

※ 탐구영역1은 지원자가 응시한 탐구영역의 선택 과목 중 가장 높은 성적의 과목임

※ 위 기준 적용 후에도 동점자가 발생하는 경우 모두 선발함

○ 미등록 및 등록포기자의 결원 보충을 위한 예비후보자는 성적순위별로 합격자 발표 시 공고

5. 전형일정

구분	일시
입학원서 접수	2027. 1. 4.(월) 09:00 ~ 2027. 1. 7.(목) 19:00
서류 제출(해당자에 한함)	2027. 1. 4.(월) 09:00 ~ 2027. 1. 13.(수) 18:00
최초합격자 발표	2027. 2. 5.(금) 17:00 (예정)

6. 제출서류

해당자	제출서류
◦ 학교생활기록부 온라인 제공 동의자[1]	◦ 별도 제출서류 없음
◦ 학교생활기록부 온라인 제공 비동의자	◦ 학교생활기록부 1부(직인날인 필, 사본의 경우 원본대조 필)
◦ 학생부 온라인 제공 비대상교 출신자	

1) 대입전형자료 온라인 제공 대상
- 2023학년도 졸업자('24. 2. 졸업)~2026학년도 (조기)졸업예정('27. 2. 졸업)자는 원서접수 시 학교생활기록부 온라인 제공에 동의하여야 함
- 그 외 졸업자의 경우 학교생활기록부 1부를 별도로 제출하여야 함. 단, 기타 '온라인 생성신청 시스템'을 통해 대입전형자료 온라인 자료생성 및 신청이 가능한 자(2005. 2. 졸업자~ 2023. 2. 졸업자)는 대입전형자료 온라인 제공 가능

※ 학교생활기록부는 2026. 12. 1.(화) 이후 발급된 서류에 한해 인정

가. 제출기한 및 방법: 2027. 1. 13.(수) 18:00까지 방문, 등기우편 또는 택배로 원본 제출

※ 방문제출은 서류제출 마감일 18:00 접수분까지, 등기우편은 서류제출 마감일 18:00 우체국 소인까지, 택배는 서류제출 마감일 18:00 도착분까지 인정

※ 지원자격 심사에 필요한 경우 추가 서류제출을 요청할 수 있음

나. 제출장소: 충북 청주시 서원구 충대로 1 충북대학교 본부(N10) 1층 106호 입학웰컴센터 우) 28644

다. 문의: 입학웰컴센터 ☎043)261-2882

[수능(농어촌학생전형)]

1. 모집단위별 모집인원 : 수시모집 미충원 모집단위 및 모집인원(추후 공지)

2. 지원자격

○ 2027학년도 대학수학능력시험에 응시하고 2027년 2월 이전 고등학교 졸업(예정)자로서 「지방자치법」 제3조에 의한 읍·면 소재 고등학교 또는 「도서·벽지 교육진흥법 시행규칙」 제2조에 따른 도서·벽지 소재 고등학교 전 학년 교육과정을 이수한 자로 아래의 하나에 해당하는 자

1. 농어촌지역 또는 도서·벽지 소재 초·중·고등학교 12년간 전 교육과정을 이수한 자로 초·중·고등학교 재학기간 중 본인이 농어촌지역 또는 도서·벽지에 거주한 자
2. 농어촌지역 또는 도서·벽지 소재 중·고등학교 6년간 전 교육과정을 이수한 자로 재학기간 중 본인 및 그의 부·모 모두가 농어촌 지역 또는 도서·벽지에 거주한 자

▸ 부·모가 이혼 또는 사망(실종)한 경우 다음 기준을 따름

이혼	이혼일 이전까지의 부모 및 본인의 거주지가 농어촌지역이어야 함 이혼일 이후부터는 친권이 있는 부모와 본인이 농어촌지역에 거주하여야 함
사망(실종)	사망(실종)일 이전까지의 부모 및 본인의 거주지가 농어촌지역이어야 함 사망(실종)일 이후부터는 생존하는 부 또는 모와 본인이 농어촌지역에 거주하여야 함

※ 재학기간은 최초 입학일부터 졸업일까지임
- 재학기간 동안 본인 및 그의 부모 모두가 농어촌지역 또는 도서·벽지에 거주하지 않으면 합격이 취소될 수 있음
- 재학기간(입학~졸업)은 지원자의 생활기록 부 상 기재일을 기준으로 함

※ 학생과 부모의 거주는 각각의 주민등록상 거주기록과 일치해야 함

※ 재학기간과 거주기간은 연속된 연수만을 인정함(학업중단 후 재입학할 경우에도 거주기간은 중간 단절 없이 연속되어야 함)

※ 재학 중 또는 졸업 이후 행정구역 개편 등으로 농어촌지역(읍·면)이 동으로 변경된 경우 동을 농어촌지역(읍·면)으로 인정

[고등학교(초·중학교) 재학 기간 중 농어촌지역(읍·면)이 동으로 변경된 경우, 고등학교(초·중학교) 재학 기간 동안만 해당 지역을 농어촌지역(읍·면)으로 인정]

※ 농어촌 및 도서·벽지 소재 특수목적고(과학고, 외국어고, 국제고, 예술고, 체육고, 마이스터고) 출신자는 제외

※ 재학기간 중 거주불명등록(또는 주민등록말소) 기록이 있는 경우 농어촌지역 또는 도서·벽지지역에 거주하지 않은 것으로 간주, 사정대상에서 제외됨

※ 최종합격자 중 졸업예정자는 고교 졸업 후 2027. 2. 24.(수)까지 지원자격 확인서류(주민등록초본, 학교생활기록부)를 추가로 제출하여 재학 및 거주기간을 확인 받아야 하며, 미제출시 합격을 취소함

3. 전형방법

가. 전형요소 및 실질반영비율

모집시기	모집단위	사정단계	사정비율(%)	전형요소별 반영점수 및 실질반영비율(%)	전형총점	최저학력기준
				수능		
가군 나군	인문계, 자연계	일괄합산	100	1,000점 (100%)	1,000점 (100%)	적용하지 않음

※ 지원자는 모집단위별 대학수학능력시험 반영영역의 전 영역(국어, 수학, 영어, 탐구, 한국사)에 응시하여야 함(탐구영역은 해당 반영 영역에서 별도의 지정과목은 없으나, 반드시 2과목을 응시하여야 함)

※ 한국사는 반영영역에는 포함되나(필수 응시), 수능 성적 계산에는 미포함됨

※ 전형요소별 소수점 처리는 소수점 셋째자리에서 반올림

나. 실질반영점수

전형요소	반영점수	기본점수	실질반영점수
수능	1,000점	800점	200점

※ 학교생활기록부에 학교폭력 기재사항이 있을경우「학교폭력예방 및 대책에 관한 법률」 제17조제 1항에 따른 조치사항에 따라 수능성적 실질반영점수에서 감점처리함.(학교폭력 조치사항이 2가지 이상일 경우 최고 호수 반영)

조치사항	1호	2호	3호	4호	5호	6호	7호	8호	9호
감점 비율	수능성적 (실질반영점수)의 2% 감점			수능성적의 (실질반영점수)의 5% 감점		수능성적 (실질반영점수)의 10% 감점		수능성적 (실질반영점수)의 20% 감점	
감점점수	4점			10점		20점		40점	

다. 대학수학능력시험 반영방법: p.38 참조

4. 선발원칙 및 동점자 처리 기준

가. 선발원칙

○ 다음의 경우에 해당되는 자는 입학전형(합격자 선발)대상에서 제외

① 복수지원금지를 위반한 경우

② 제출서류를 기한 내에 미제출 또는 허위로 제출한 경우

③ 대학수학능력시험 반영영역 또는 반영유형에 미응시한 경우

④ 지원 자격을 충족하지 못하는 경우

※ 성적이 모집단위별 모집인원 내에 들더라도 성적이 현저히 낮아 수학능력이 부족하다고 인정된 자는 충북대학교 대학입학전형관리위원회의 심의를 거쳐 불합격 처리될 수 있음

※ 이 외 특이 사안에 대해서는 충북대학교 대학입학전형관리위원회를 통해 결정

나. 동점자 처리 기준

순위	인문계	자연계
1	수능 국어 표준점수	수능 수학 표준점수
2	수능 수학 표준점수	수능 국어 표준점수
3	수능 영어 등급점수	수능 영어 등급점수
4	수능 탐구영역 반영과목 표준점수 합계	수능 탐구영역 반영과목 표준점수 합계
5	수능 탐구영역1 표준점수	수능 탐구영역1 표준점수

※ 탐구영역1은 지원자가 응시한 탐구영역의 선택 과목 중 가장 높은 성적의 과목임

※ 위 기준 적용 후에도 동점자가 발생하는 경우 모두 선발함

○ 미등록 및 등록포기자의 결원 보충을 위한 예비후보자는 성적순위별로 합격자 발표 시 공고

5. 전형일정

구분	일시
입학원서 접수	2027. 1. 4.(월) 09:00 ~ 2027. 1. 7.(목) 19:00
서류 제출(해당자에 한함)	2027. 1. 4.(월) 09:00 ~ 2027. 1. 13.(수) 18:00
최초합격자 발표	2027. 2. 5.(금) 17:00 (예정)

6. 제출서류

해당자		제출서류
◦ 지원자 전체	◦ 학교생활기록부 온라인 제공 동의자[1]	◦ 별도 제출서류 없음
	◦ 학교생활기록부 온라인 제공 비동의자	◦ 학교생활기록부 1부 (직인날인 필, 사본의 경우 원본대조 필)
	◦ 학교생활기록부 온라인 제공 비대상교 출신자	
◦ 지원자격 서류	◦ 공통	◦ 2027학년도 정시모집 농어촌학생 특별전형 지원자격 확인서 1부 (우리 대학 서식 활용, p.40 참조)
	◦ 12년	◦ 초등학교 학교생활기록부 1부 (직인날인 필, 사본의 경우 원본대조 필) ◦ 중학교 학교생활기록부 1부 (직인날인 필, 사본의 경우 원본대조 필) ◦ 본인의 주민등록초본 1부
	◦ 6년	◦ 중학교 학교생활기록부 1부 (직인날인 필, 사본의 경우 원본대조 필) ◦ 본인 및 부·모의 주민등록초본 각 1부 ▸ 외국인의 경우 외국인등록사실증명서 제출 ◦ 가족관계증명서(상세) 1부 (부모 이혼의 경우 친권이 있는 부모 기준 발급) ▸ 부모 이혼의 경우 : 지원자 기본증명서(상세), 혼인관계증명서(상세) 제출 ▸ 부모 사망(실종)의 경우에도 사망(실종)자 기본증명서 또는 제적등본(상세) 제출

1) 대입전형자료 온라인 제공 대상
- 2023학년도 졸업자('24. 2. 졸업)~2026학년도 (조기)졸업예정('27. 2. 졸업)자는 원서접수 시 학교생활기록부 온라인 제공에 동의하여야 함
- 그 외 졸업자의 경우 학교생활기록부 1부를 별도로 제출하여야 함. 단, 기타 '온라인 생성신청 시스템'을 통해 대입전형자료 온라인 자료생성 및 신청이 가능한 자(2005. 2. 졸업자~ 2023. 2. 졸업자)는 대입전형자료 온라인 제공 가능

※ 원서접수 시작일 이후 발급된 서류만 인정(학교생활기록부는 2026. 12. 1.(화) 이후 발급된 서류에 한해 인정)

※ 초본은 거주지 이전 사실이 모두 표기되도록 발급

※ 최종합격자 중 졸업예정자는 고교 졸업 후 2027. 2. 24.(수)까지 지원자격 확인서류(주민등록초본, 학교생활기록부)를 추가로 제출하여 재학 및 거주기간을 확인 받아야 하며, 미제출 시 합격을 취소함

가. 제출기한 및 방법 : 2027. 1. 13.(수) 18:00까지 방문, 등기우편 또는 택배로 원본 제출

※ 방문제출은 서류제출 마감일 18:00 접수분까지, 등기우편은 서류제출 마감일 18:00 우체국 소인까지, 택배는 서류제출 마감일 18:00 도착분까지 인정

※ 지원자격 심사에 필요한 경우 거주사실확인서(우리 대학 서식 활용, p.41~42) 등 추가 서류제출을 요청할 수 있음

나. 제출장소: 충북 청주시 서원구 충대로 1 충북대학교 본부(N10) 1층 106호 입학웰컴센터 우) 28644

다. 문의: 입학웰컴센터 ☎043)261-2882

Ⅳ 전형기간 자율화 전형

[학생부교과(특성화고졸재직자전형)]

1. 모집단위별 모집인원

모집시기	구분	계열	모집단위	모집인원
전형기간 자율화(2차)	야간	자연	지역건설공학과 농촌관광개발전공(야)	전형기간 자율화 1차 미충원 인원

2. 지원자격

○ 다음의 어느 하나에 해당하는 자로서 산업체 근무경력이 3년 이상인 재직자
- 「초・중등교육법 시행령」 제76조의3제1호에 따른 일반고등학교에 재학하는 동안 시・도 교육감이 「직업교육훈련 촉진법」에 따른 직업교육훈련기관 중 직업교육훈련위탁기관으로 선정한 기관에서 1년 이상의 직업교육훈련과정을 이수하고 해당 일반고등학교를 졸업한 자
- 「초・중등교육법 시행령」 제90조제1항제10호에 따른 산업수요 맞춤형 고등학교(마이스터고)를 졸업한 자
- 특성화고등학교 등*을 졸업한 자
  *「초・중등교육법 시행령」 제91조제1항에 따른 특성화고등학교 중 자연현장실습 등 체험위주의 교육을 전문으로 실시하는 고등학교를 제외한 학교(「초・중등교육법 시행령」제76조의3제1호에 따른 일반고등학교에 설치된 학과 중 특성화고등학교에서 제공하는 것과 같은 교육과정으로 운영되는 학과 포함)
- 「평생교육법」 제31조제2항에 따른 학력인정 평생교육시설 중 특성화고등학교 등에서 제공하는 것과 같은 교육과정을 운영하는 평생교육시설에서 해당 교육과정을 이수한 자

○ 산업체 범위
- 국가·지방자치단체 및 공공단체
- 4대보험 중 1개 이상 가입 사업체(창업·자영업자 포함)
  ※ 4대보험 가입대상사업체가 아닌 산업체 종사자(농업, 수산업 등)는 국가·지방자치단체가 발급하는 공적증명서(농지원부 등) 확인을 통해 인정
  ※ 4대보험 미가입 영세창업·자영업자는 사업자등록증명서와 납세사실증명서 확인을 통해 인정
  ※ 군경력(「병역법」 제5조1항1호 및 3호에 의한 현역 보충역 의무기간)은 재직기간에 포함

○ 재직기간 산정기준일: 2027. 3. 1.(월) 기준 재직 중 이어야 함
(재직기간은 고등학교 졸업일 다음날부터 근무한 것으로 보며, 휴직기간은 제외함)

○ 산업체 재직경력 합산은 산업체 범위에서 정한 산업체 경력을 대상으로 연·월·일까지 계산하되 역(曆)에 의한 방법에 의하여 계산함(「민법」제160조 참조)
예) 12월은 1년으로, 30일은 1월로 각각 계산

○ 학생자격 유지기준: 입학한 학생은 졸업 시까지 재직상태를 유지하는 것을 원칙으로 함

3. 전형방법

가. 전형요소 및 실질반영비율

전형방법	선발비율	전형요소별 반영점수 및 실질반영비율		최저학력기준
		학생부교과	계	
일괄합산전형	1배수	80점(100%)	80점(100%)	적용하지 않음

※ 전형요소별 소수점 처리는 소수점 셋째자리에서 반올림

나. 실질반영점수

전형요소	반영점수	기본점수	실질반영점수
학생부교과	80점	40점	40점

※ 학교생활기록부에 학교폭력 기재사항이 있을경우「학교폭력예방 및 대책에 관한 법률」 제17조제 1항에 따른 조치사항에 따라 학생부 교과성적 산출점수에서 감점처리함.(학교폭력 조치사항이 2가지이상일 경우 최고 호수 반영)

조치사항	1호	2호	3호	4호	5호	6호	7호	8호	9호
감점	학생부교과성적 (총점)의 2% 감점			학생부교과성적 (총점)의 5% 감점		학생부교과성적 (총점)의 10% 감점		학생부교과성적 (총점)의 20% 감점	
감점점수	1.6점			4점		8점		16점	

다. 학교생활기록부 반영방법: p.43 참조

4. 선발원칙 및 동점자 처리 기준

가. 선발원칙

○ 다음의 경우에 해당되는 자는 입학전형 대상에서 제외

① 제출서류를 기한 내에 미제출 또는 허위로 제출한 경우

② 지원 자격을 충족하지 못하는 경우

※ 이 외 특이 사안에 대해서는 충북대학교 대학입학전형관리위원회를 통해 결정

나. 동점자 처리 기준

○ 다음 순으로 순위 결정

① 성적반영 수학 과목 성적 우위자

② 성적반영 과학 과목 성적 우위자

③ 성적반영 영어 과목 성적 우위자

④ 성적반영 국어 과목 성적 우위자

⑤ 성적반영 전 과목 이수단위 합이 많은 자

※ 위 기준 적용 후에도 동점자가 발생하는 경우 모두 선발함

5. 전형일정

구분	일시
입학원서 접수	2027. 1. 4.(월) 09:00 ~ 2027. 1. 7.(목) 19:00
서류 제출(해당자에 한함)	2027. 1. 4.(월) 09:00 ~ 2027. 1. 13.(수) 18:00
최초합격자 발표	2027. 2. 5.(금) 17:00 (예정)

6. 제출서류

구분		제출서류
◦ 지원자 전체	◦ 학교생활기록부 온라인 제공 동의자[1]	◦ 별도 제출서류 없음
	◦ 학교생활기록부 온라인 제공 비동의자	◦ 학교생활기록부 1부 (직인날인 필, 사본의 경우 원본대조 필)
	◦ 학교생활기록부 온라인 제공 비대상교 출신자	
◦ 지원자격 서류	◦ 산업체 재직자	◦ 경력(재직)증명서 1부(재직한 모든 산업체 증명서 제출) ◦ 건강보험료 또는 국민연금 등 납입증명서 1부 (경력기간 전체를 포함한 납입증명서 제출)
	◦ 4대보험 미가입 영세창업, 자영업자	◦ 사업자등록증명서 1부 ◦ 납세사실증명서 1부 (경력기간 전체를 포함한 납세사실증명서 제출)
	◦ 4대보험 가입 대상사업체가 아닌 산업체 종사자 (농업, 수산업 등)	◦ 농지원부, 영농사실확인원 등 국가·지방자치단체가 발행하는 공적 증명서 1부(읍, 면, 동장 발행)

1) 대입전형자료 온라인 제공 대상
- 2023학년도 졸업자('24. 2. 졸업)~2026학년도 (조기)졸업예정('27. 2. 졸업)자는 원서접수 시 학교생활기록부 온라인 제공에 동의하여야 함
- 그 외 졸업자의 경우 학교생활기록부 1부를 별도로 제출하여야 함. 단, 기타 '온라인 생성신청 시스템'을 통해 대입전형자료 온라인 자료생성 및 신청이 가능한 자(2005. 2. 졸업자~ 2023. 2. 졸업자)는 대입전형자료 온라인 제공 가능

※ 원서접수 시작일 이후 발급된 서류만 인정(학교생활기록부는 2026. 12. 1.(화) 이후 발급된 서류에 한해 인정)

※ 군경력을 포함하여 재직기간(3년) 충족 시 병적증명서 또는 병적이 기록된 주민등록초본 제출

※ 모든 제출서류는 원본 제출(팩스, 사본은 인정 안됨)

※ 재직자 군별로 정한 제출 증빙서류만 인정

가. 제출기한 및 방법: 2027. 1. 13.(수) 18:00까지 방문, 등기우편 또는 택배로 원본 제출

※ 방문제출은 서류제출 마감일 18:00 접수분까지, 등기우편은 서류제출 마감일 18:00 우체국 소인까지, 택배는 서류제출 마감일 18:00 도착분까지 인정

※ 지원자격 심사에 필요한 경우 추가 서류제출을 요청할 수 있음

나. 원서접수일[2027. 1. 7.(목)] 기준으로 산업체 재직기간이 3년 미만인 자는 재직 확인 관련 서류를 **2027. 3. 11.(목)까지** 추가로 제출하여 재직기간 확인을 받아야 하고, **3년 기간을 미충족하는 경우 지원자격 미달로 인하여 입학을 허가하지 않음**

다. 제출장소: 충북 청주시 서원구 충대로 1 충북대학교 본부(N10) 1층 106호 입학웰컴센터 우) 28644

라. 문의

- 입학관련: 입학웰컴센터 ☎043)261-2882
- 학과관련: 농업생명환경대학 지역건설공학과 ☎043)261-2572

V 대학수학능력시험 반영방법

1. 반영영역

모집 시기	모집 계열	모집단위	국어		수학			영어	탐구			한국사
			화법과 작문	언어와 매체	확률과 통계	미적분	기하		사회	과학	직업	
가군 나군 다군	인문	전 모집단위	●	●	●	●	●	●	●	●	●	●
	자연	수학과, 정보통계학과, 수학교육과, 약학과, 제약학과, 의예과	●	●		●	●	●		●		●
		자연과학대학 (수학과, 정보통계학과 제외), 공과대학, 전자정보대학, 사범대학 (수학교육과 제외), 수의과대학, 바이오헬스학부	●	●	●	●	●	●		●		●
		농업생명환경대학, 생활과학대학, 간호대학, 자연과학자율전공계열	●	●	●	●	●	●	●	●		●
		특성화고출신자 전형 모집단위	●	●	●	●	●	●	●	●	●	●
	예체능	전 모집단위	●	●				●	●	●	●	●

※ 지원자는 모집단위별 대학수학능력시험 반영영역의 전 영역(국어, 수학, 영어, 탐구, 한국사)에 응시하여야 함
※ 탐구영역은 해당 반영 영역에서 별도의 지정과목은 없으나, 반드시 2과목을 응시하여야 함
※ 한국사는 반영영역에는 포함되나(필수 응시), 수능 성적 계산에는 미포함됨

2. 반영비율

모집 시기	모집 계열	모집단위	수능 영역별 반영비율(100%)			
			국어	수학	영어	탐구
가군 나군 다군	인문	전 모집단위	30	20	20	30
	자연	전 모집단위	20	30	20	30
	예체능	전 모집단위	40	-	20	40

3. 반영점수

모집시기	모집계열	모집단위	반영점수	기본점수	실질반영점수
가군 나군 다군	인문계, 자연계	해당학과	1,000점	800점	200점
	예체능계(미술학과, 디자인학과)	해당학과	500점	300점	200점
	예체능계(체육교육과)	해당학과	650점	430점	220점

※ 수능 영역별 기본점수: 기본점수 총점×영역별 반영비율
※ 수능 영역별 실질반영점수: 실질반영점수 총점×영역별 반영비율

가. 점수산출 활용지표: (국어, 수학, 탐구) 영역별 취득 표준점수, (영어) 절대평가 등급
나. 산출방법: 각 영역별 점수 산출방법에 의한 산출점수 합산 총점
※ 총점 산출 값의 소수점 셋째자리에서 반올림

○ 국어, 수학, 탐구 산출방법
- [영역별 기본점수 + (수능 영역별 개인 취득 표준점수[1]/수능 영역별 전국 최고 표준점수[2])×수능 영역별 실질반영점수]
1) 탐구영역은 2개 과목의 취득 표준점수에 대한 합계 값을 적용
2) 탐구영역은 1)에서 반영된 2과목의 전국 최고 표준점수에 대한 합계 값을 적용

○ 영어 산출방법
- [영역별 기본점수 + (수능 등급점수×수능 영역별 실질반영점수)/10]
- 영어 수능등급 점수

수능등급	1등급	2등급	3등급	4등급	5등급	6등급	7등급	8등급	9등급
등급점수	10	9.5	9	8.5	8	7.5	7	4	0

Ⅵ 각종 서식

< 서식 1 >

2027학년도 정시모집 농어촌학생 특별전형 지원자격 확인서

□ 지원자 정보

수험번호		지원 모집단위	
지원자명(성명)		생년월일(8자리)	
연락처(휴대전화)			

□ 지원자격 (해당 유형에 '○' 표시)

해당 유형	유형별 지원자격
	[유형Ⅰ] 학생 본인이 농어촌 소재지 학교에서 **중·고** 전 과정을 이수하고 농어촌 지역에 학생과 부모 모두가 거주 (6년)
	[유형Ⅱ] 학생 본인이 농어촌 소재지 학교에서 **초·중·고** 전 과정을 이수하고 농어촌 지역에 거주 (12년)

□ 학교 재학이력 **※ 학교생활기록부에 기재된 학교명, 재학기간을 작성**

학교명	재학기간(년.월.일)	학교 주소 *(시(군), 읍(면) 단위를 포함하여 도로명주소까지 기재)*
	0000. 00. 00. ~ 0000. 00. 00	

*지원자격 [유형Ⅰ]은 '중학교~고등학교' 재학기간, [유형Ⅱ]는 '초등학교~고등학교' 재학기간을 작성

□ 거주 이력 ※ 학교 재학기간동안 거주한 이력을 작성

구분	거주기간(년.월.일)	거주지 주소 *(주민등록초본에 기재된 주소를 기준으로 하며, 시(군)·읍(면) 단위를 포함하여 도로명주소까지 기재)*
본인(지원자)	0000. 00. 00. ~ 0000. 00. 00	
부*		
모*		

*부모의 거주 이력은 지원자격이 '유형Ⅰ'인 경우에만 입력

위 사항에 이상이 없음을 확인합니다.

ㅇㅇ고등학교장 (직인)

* 개인정보보호법에 의거하여 지원자(확인대상자) 성명, 주민등록번호, 연락처(주소, 전화, 휴대폰), 재학사실 등 지원자의 개인정보 수집 및 이용에 대하여 반드시 해당 지원자의 동의를 구한 후 작성하여 주십시오.

* 지원자(확인대상자) 성명, 주민등록번호, 연락처(주소, 전화, 휴대폰), 재학사실 등의 개인정보는 대입입학전형 이외의 다른 목적에는 절대 사용되지 않으며, 개인정보 보유기간의 경과, 처리목적 달성 등 개인정보가 불필요하게 되었을 때에는 지체 없이 해당 정보를 파기합니다. 개인정보의 수집 및 이용에 동의 하십니까? (개인정보의 수집 및 이용에 대해 거부할 권리가 있으며, 이를 거부할 경우 확인서를 제출할 수 없습니다.)

□동의함 □동의하지 않음

< 서식 2 >

2027학년도 대학 정시모집

거 주 사 실 확 인 서

성명			주민등록번호	-
지원 모집단위	충북대학교 ( )대학 ( )학과(부)			
연락처	휴대전화		자택	
거주지 주소	본인	□□□□□		
	부·모	□□□□□		

확인내용

※ 고교 소재지와 본인의 거주지 또는 본인과 부·모의 거주지가 상이한 사유를 기술해 주시기 바랍니다.

지원자 ( )의 농어촌 또는 도서·벽지 지역 거주사실을 확인합니다.

확인자(이장 또는 통장) : (인)

지원자의 부 ( ), 모( )의 농어촌 또는 도서·벽지지역 거주사실을 확인합니다.

확인자(이장 또는 통장) : (인)

기재한 모든 내용은 사실과 다름이 없으며, 추후 허위로 기재된 부분이 있음이 판명되는 경우, 합격·입학 취소 등 어떠한 불이익도 감수하겠습니다.

년 월 일

지원자 _____ (서 명)

확인 교사 _____ (서 명)

충북대학교 총장 귀하

* 개인정보보호법에 의거하여 지원자 부모, 확인자 및 확인교사의 성명, 주소 등 해당자의 개인정보 수집 및 이용에 대하여 반드시 해당자 본인의 동의를 구한 후 작성하여 주십시오.

* 지원자 성명, 주민등록번호, 연락처(주소, 자택전화, 휴대폰) 등의 개인정보는 대입입학전형 이외의 다른 목적에는 절대 사용되지 않으며, 개인정보 보유기간의 경과, 처리목적 달성 등 개인정보가 불필요하게 되었을 때에는 지체 없이 해당 정보를 파기합니다. **개인정보의 수집 및 이용에 동의 하십니까?** (개인정보의 수집 및 이용에 대해 거부할 권리가 있으며, 이를 거부할 경우 확인서를 제출할 수 없습니다.)

□동의함 □동의하지 않음

수험번호	

2027학년도 대학 정시모집

거 주 사 실 확 인 서[기숙사]

성명		주민등록번호	-
지원 모집단위	충북대학교 (　　)대학 (　　)학과(부)		
연락처	휴대전화		자택	
주소	기숙사	□□□□□	
	본인(초본)	□□□□□	

확인내용

※ 기숙사에 생활하게 된 사유를 기술해 주시기 바랍니다.

지원자 (　　)는 고교재학 기간 동안 기숙사에 거주하였음을 확인합니다.

확인교사 :　　(인)

기재한 모든 내용은 사실과 다름이 없으며, 추후 허위로 기재된 부분이 있음이 판명되는 경우, 합격·입학 취소 등 어떠한 불이익도 감수하겠습니다.

년　　월　　일

지원자 _____ (서 명)

확인 교사 _____ (서 명)

충북대학교 총장 귀하

* 개인정보보호법에 의거하여 지원자 부모, 확인자 및 확인교사의 성명, 주소 등 해당자의 개인정보 수집 및 이용에 대하여 반드시 해당자 본인의 동의를 구한 후 작성하여 주십시오.

* 지원자 성명, 주민등록번호, 연락처(주소, 자택전화, 휴대폰) 등의 개인정보는 대입입학전형 이외의 다른 목적에는 절대 사용되지 않으며, 개인정보 보유기간의 경과, 처리목적 달성 등 개인정보가 불필요하게 되었을 때에는 지체 없이 해당 정보를 파기합니다. **개인정보의 수집 및 이용에 동의 하십니까?** (개인정보의 수집 및 이용에 대해 거부할 권리가 있으며, 이를 거부할 경우 확인서를 제출할 수 없습니다.)

□동의함　　□동의하지 않음

수험번호	

Ⅶ 학교생활기록부 반영방법

1. 학교생활기록부 반영점수 및 비율

전형명	학년별 반영비율	학생부 반영비율		교과성적 반영		
	1·2·3학년	교과	출결	반영점수	기본점수	실질반영점수
학생부교과(특성화고졸재직자전형)	100%	100%	미반영	80점	40점	40점

※ 학교생활기록부에 학교폭력 기재사항이 있을경우「학교폭력예방 및 대책에 관한 법률」 제17조제 1항에 따른 조치사항에 따라 수능 성적 실질반영점수 또는 학생부 교과성적 산출점수에서 감점처리함.(학교폭력 조치사항이 2가지 이상일 경우 최고 호수 반영)

조치사항	1호	2호	3호	4호	5호	6호	7호	8호	9호
학생부교과	학생부교과성적 (총점)의 2% 감점			학생부교과성적 (총점)의 5% 감점		학생부교과성적 (총점)의 10% 감점		학생부교과성적 (총점)의 20% 감점	

2. 학교생활기록부 교과성적 반영방법

가. 반영기준

○ 과목석차등급과 이수단위 수를 활용하여 산출

○ 과목석차등급이 없는 교과목[등급이 (·)로 표기된 경우 등 포함]은 교과성적을 산출하지 않음. **단, 진로선택과목은 과목별 성취도에 따른 학생비율을 활용하여 석차등급으로 산출하며,** 과목석차등급으로 표시되지 않고, 평어 등 다른 방법으로 표시되어 있는 경우 우리 대학에서 별도로 정한 방법에 의하여 산출

○ 해당 교과목 성적이 1개 학기만 있는 경우에도 1개 교과목으로 인정

○ 1, 2, 3학년 전체에서 동일과목을 이수한 경우 학년별 별도과목으로 인정

○ 1, 2학기에 걸쳐있는 교과목은 학기별 과목석차등급점수를 산술평균하여 반영

나. 학년별 반영교과 및 교과목 수

학년	반영교과	과목수
1·2·3학년	국어, 영어, 수학, 사회(한국사 포함), 과학	해당 교과 전 교과목 반영

다. 교과별 반영교과목

교과	교과목				
국어	고전 고전읽기 고전문학감상 교양독서와 논술 국어 국어Ⅰ 국어Ⅱ 국어생활	논술 독서 독서논술 독서·논술 독서생활 독서와문법 독서와문법Ⅰ 독서와문법Ⅱ	매체언어 문법 문학 문학Ⅰ 문학Ⅱ 문학개론 생활국어	실용국어 심화국어 언어논술 언어와매체 언어탐구 작문 통합국어Ⅰ 통합국어Ⅱ	한국현대문학 현대문학 현대문학감상 화법 화법과작문 화법과작문Ⅰ 화법과작문Ⅱ
영어	간호영어 고급실무영어 고급영어독해Ⅰ 고급영어독해Ⅱ 공업영어 공통영어 관광영어 국민공통영어 기본영어 기초영어 농업영어 무역영어 비즈니스영어 비즈니스영어회화	상업영어 생활영어 실무영어 실용영어 실용영어Ⅰ 실용영어Ⅱ 실용영어독해와작문 실용영어회화 실전영어 심화영어 심화영어Ⅰ 심화영어Ⅱ 심화영어독해Ⅰ	심화영어독해Ⅱ 심화영어독해와작문 심화영어작문 심화영어작문Ⅰ 심화영어작문Ⅱ 심화영어회화 심화영어회화Ⅰ 심화영어회화Ⅱ 영미문학읽기 영어 영어Ⅰ 영어Ⅱ 영어10-a/b	영어강독 영어권문화 영어권문화1 영어권문화Ⅰ 영어권문화Ⅱ 영어독해 영어독해Ⅰ 영어독해Ⅱ 영어독해와작문 영어듣기 영어문법 영어문법Ⅰ 영어문법Ⅱ	영어작문 영어작문Ⅰ 영어작문Ⅱ 영어청해 영어회화 영어회화Ⅰ 영어회화Ⅱ 원어민영어회화 전공실무영어 조리실무영어 진로영어 컴퓨터영어 통신영어 해사영어
수학	경제수학 경영경제수학 고급수학 고급수학Ⅰ 고급수학Ⅱ 고급수학기본 고급수학의 기본 공업수학 공통수학 기본수학 기초수학 기하 기하와벡터	기하와 벡터 심화 미분과적분 미적분 미적분Ⅰ 미적분Ⅱ 미적분과통계기본 미적분과 통계기본 심화 미적분과 통계 심화 미적분학Ⅰ 미적분학Ⅱ 반도체수학 생활수학	수리탐구 수학 수학Ⅰ 수학Ⅰ-A 수학Ⅰ-B 수학Ⅰ 심화 수학Ⅰ의 활용 수학Ⅱ 수학Ⅱ-A 수학Ⅱ-B 수학Ⅱ심화 수학Ⅲ	수학10-가/나 수학과사고 수학과제탐구 수학의활용 수학연습Ⅰ 수학연습Ⅱ 실업수학1 실업수학Ⅰ 실업수학Ⅱ 실용수학 심화수학 심화수학Ⅰ	심화수학Ⅱ 이산수학 인공지능수학 인문 수학 인문통합수학 일반 수학 자연 수학 자연통합수학 적분과통계 통합수학Ⅰ 통합수학Ⅱ 해석 향상수학 확률과통계
사회	경제 경제생활 경제지리 고전과윤리 공통사회 관광지리 국민윤리 국사 국제관계와국제기구 국제경제 국제법 국제정치 국제정치Ⅰ 국제정치Ⅱ 국토지리 도덕	동아시아근·현대사 동아시아사 법과사회 법과정치 비교문화 사회 사회Ⅰ 사회Ⅱ 사회과학방법론 사회과제연구 사회-국사 사회문제탐구 사회문화 사회·문화 사회철학 사회탐구	사회탐구방법 삶과 철학 상업경제 생활경제 생활과윤리 생활철학 세계문제 세계문제와미래사회 세계사 세계사(AP World History) 세계역사의 이해 세계지리 시민윤리 실용경제 여행지리	역사 윤리 윤리와사상 인간과환경 인간사회와환경 인류의미래사회 인문지리 일반사회 전통윤리 정치 정치경제 정치와법	지리 지리Ⅰ 지리Ⅱ 지역이해 철학 통합사회 한국근·현대사 한국문화사 한국사 한국의사회와문화 한국사회의이해 한국지리 현대생활과 윤리 현대세계의변화
과학	가정과학 고급물리 고급물리학 고급생명과학 고급생물 고급지구과학 고급화학 공통과학 과학 과학Ⅰ 과학Ⅱ 과학과제연구	과학사 과학사및과학철학 과학교양 과학융합 과학탐구실험 물리 물리Ⅰ 물리Ⅱ 물리학Ⅰ 물리학Ⅱ 물리실험	물리학실험 물리실험(Physics Lab) 생명과학 생명과학Ⅰ 생명과학Ⅰ의 이해 생명과학Ⅱ 생명과학실험 생물 생물Ⅰ 생물Ⅱ 생물실험 생태와환경	생활과과학 생활과학 식품과학 융합과학 융합과학탐구 전자과학 정보과학 지구과학 지구과학Ⅰ 지구과학Ⅱ 지구과학실험	컴퓨터과학 컴퓨터과학Ⅰ 컴퓨터과학Ⅱ 통합과학 해양과학 화학 화학Ⅰ 화학Ⅱ 현대과학과기술 현대물리 화학실험 환경과학

※ 상기 분류표에 없는 교과목은 교과 분류기준과 과목특성을 고려하여 대학입학전형관리위원회 심의를 통해 반영

3. 학교생활기록부 교과성적 산출방법

가. 석차등급이 있는 경우

1) 석차등급 점수

석차등급	1등급	2등급	3등급	4등급	5등급	6등급	7등급	8등급	9등급
등급점수	10	9.5	9	8.5	8	7.5	7	4	0

2) 교과성적 산출방법

전형명	교과성적 산출방법	최고점수
학생부교과(특성화고졸재직자전형)	{(과목석차등급점수×이수단위 수)의 합/(이수단위 수의 합)}×4.0+40	80

※ 과목석차등급점수는 1, 2학기를 산술평균한 점수이며, 이수단위 수는 1, 2학기 단위 수의 합
※ 교과성적을 산출한 후, 소수점 셋째 자리에서 반올림

나. 석차등급이 없는 경우

<table>
<tr><th>구분</th><th>내용</th></tr>
<tr><td>**진로선택과목**
(성취평가등급과 성취비율이 있는 과목)</td><td>◦ 성취도에 따른 등급산출식
<table>
<tr><th>성취도</th><th>산출식</th></tr>
<tr><td>A</td><td>학생비율에 관계없이 **<u>1등급</u>** 부여</td></tr>
<tr><td>B</td><td>누적비율[(성취도 B의 학생비율 + 성취도 C의 학생비율)]에 해당하는 석차등급 부여</td></tr>
<tr><td>C</td><td>누적비율[(성취도 C의 학생비율)]에 해당하는 석차등급 부여</td></tr>
</table>
- 성취도 누적비율에 따른 석차등급
<table>
<tr><td>누적비율</td><td>100.0~96.1</td><td>96.0~89.1</td><td>89.0~77.1</td><td>77.0~60.1</td><td>60.0~40.1</td><td>40.0~23.1</td><td>23.0~11.1</td><td>11.0~4.1</td><td>4.0~0.0</td></tr>
<tr><td>석차등급</td><td>1등급</td><td>2등급</td><td>3등급</td><td>4등급</td><td>5등급</td><td>6등급</td><td>7등급</td><td>8등급</td><td>9등급</td></tr>
<tr><td>등급점수</td><td>10</td><td>9.5</td><td>9</td><td>8.5</td><td>8</td><td>7.5</td><td>7</td><td>4</td><td>0</td></tr>
</table></td></tr>
<tr><td>석차와 평어가 있는 경우
(일부학년 등 포함)
: **석차활용**</td><td>
<table>
<tr><th>석차등급</th><th>1등급</th><th>2등급</th><th>3등급</th><th>4등급</th><th>5등급</th><th>6등급</th><th>7등급</th><th>8등급</th><th>9등급</th></tr>
<tr><td>교과목석차 백분율</td><td>4이하</td><td>4초과 11이하</td><td>11초과 23이하</td><td>23초과 40이하</td><td>40초과 60이하</td><td>60초과 77이하</td><td>77초과 89이하</td><td>89초과 96이하</td><td>96초과 100이하</td></tr>
<tr><td>등급점수</td><td>10</td><td>9.5</td><td>9</td><td>8.5</td><td>8</td><td>7.5</td><td>7</td><td>4</td><td>0</td></tr>
</table>
◦ 교과목석차백분율로 교과목 석차등급을 산출하고, 교과성적 산출방식에 의해 등급점수를 환산하여 적용
교과목석차백분율 : [{교과목석차+(동석차 인원수-1)/2}/교과목재적수]×100
◦ 교과성적 산출은 “교과성적 산출방법” 적용</td></tr>
<tr><td>석차가 없고 평어만 있는 경우
: **평어활용**</td><td>
<table>
<tr><th>석차등급</th><th>1등급</th><th>2등급</th><th>3등급</th><th>4등급</th><th>5등급</th><th>6등급</th><th>7등급</th><th>8등급</th><th>9등급</th></tr>
<tr><td>평어성적</td><td></td><td>수</td><td></td><td>우</td><td>미</td><td></td><td>양</td><td></td><td>가</td></tr>
<tr><td>등급점수</td><td>10</td><td>9.5</td><td>9</td><td>8.5</td><td>8</td><td>7.5</td><td>7</td><td>4</td><td>0</td></tr>
</table>
◦ 교과성적 산출은 “학년별 교과성적 산출방법” 적용</td></tr>
</table>

장학제도 안내

☎043-261-2027~8, 3888

1. 선발대상 : 수시, 정시, 추가모집 정원 내 최초합격자

2. 선발방법

가. 모집시기(수시, 정시, 추가모집)별, 모집단위별 성적순에 따라 선발

나. ①~④ 및 ⑥ 장학유형의 신입생 성적장학생은 수능성적(정시), 내신등급(수시) 성적순에 따라 선발하고 ⑤,⑦유형의 성적장학생은 입학 총점 순으로 장학생을 선발한다.

다. 장학생으로 선발된 자가 등록을 포기할 경우 추가 선발하지 아니한다. 다만, 학부 전체수석 및 단과대학 우수인재 장학생은 추가 선발할 수 있다.

라. ①~④ 장학유형의 우수신입생 성적장학생은 '3.' 하단표 비고란에 명시된 수능 영역에 모두 응시한 자에 한하여 선발 가능

3. 장학금의 종류 및 지급기준

가. 우수신입생 성적장학금

1) 정시모집 합격자

장학금 유형	선발 기준(대상)	지급내역	비고
① 최상위장학금	수능 전영역(국,영,수,탐) 1등급	○ 수업연한 중 등록금 면제 ○ 수학보조금 연간 500만원 지급 ○ 학생생활관 희망 시 우선권 부여 및 학생생활관비 제공 ○ 해외유학(대학원)장학금1,000만원 ○ 해외교환학생 우선선발 및 장학금 ○ **학생 자기설계 글로컬 연수 가산점 부여** 및 장학금 100만원 ※ 의예과·수의대·약대 제외 및 최초 합격자에 한함	- 재학 중 A^0 (3.60/4.5) 미만의 성적을 취득하거나 징계 등 결격사유 발생 시 자격 중지 - 수학보조금 및 학생생활관비는 충북대학교 발전기금재단에서 별도 지급 - 수능성적은 국어, 수학, 탐구 표준점수 합을 뜻함 - 수능 등급 평균은 국어, 영어, 수학, 탐구(2개 과목 평균 등급 반영) 영역 평균 등급 - 해외 교환학생 우선선발 및 장학금 지급은 국제교류본부 선발 절차 및 장학금 지급기준에 따름
② 전체수석장학금	최초합격자 중 수능성적 전체 최우수자	○ 수업연한 중 등록금 면제 ○ 수학보조금 연간 400만원 지급 ○ 학생생활관 희망 시 우선권부여 및 학생생활관비 제공 ○ 해외유학(대학원)장학금1,000만원 ○ 해외교환학생 우선선발 및 장학금 ○ **학생 자기설계 글로컬 연수 가산점 부여** 및 장학금 100만원 ※ 의예과·수의대·약대 포함	
	최초합격자 미등록 시 등록자 중 수능성적 전체 최우수자	○ 수업연한 중 등록금 면제 ○ 수학보조금 연간 360만원 지급 ○ 학생생활관 희망 시 우선권부여 및 학생생활관비 제공 ○ 해외유학(대학원)장학금 1,000만원 ○ **학생 자기설계 글로컬 연수 가산점 부여** 및 장학금 100만원 ※ 의예과·수의대·약대 포함	
③ 계열우수인재 장학금	**(인문계열)** 수능 등급 평균 2등급 미만 중 수능성적 상위 10명 **(자연계열)** 수능 등급 평균 2등급 이하 중 수능성적 상위 10명 **(사범계열)** 수능 등급 평균 2등급 미만 중 수능성적 상위 2명	○ 수업연한 중 등록금 면제 ○ 수학보조금 연간 200만원 지급 ○ 학생생활관 희망 시 우선권부여 및 학생생활관비 제공 ○ 해외교환학생 우선선발 및 장학금 ○ **학생 자기설계 글로컬 연수 가산점 부여** 및 장학금 100만원 ※ 의예과·수의대·약대 제외 및 최초 합격자에 한함	
④ 단과대학 우수인재장학금	단과대학 수능성적 최우수자	○ 1개년간 등록금 면제 ○ **학생 자기설계 글로컬 연수 가산점 부여** 및 장학금 100만원 ※ 의예과·수의대·약대 포함 및 최초합격자 미등록 시 등록자 중에서 선발	
⑤ 모집단위별 성적우수학생		○ 입학성적에 따라 입학학기에만 다음 구분에 의하여 등록금 면제 - A 급 : 등록금 전액 면제 - B1급 : 등록금 일부 면제 - B2급 : 등록금 일부 면제 - C 급 : 등록금 일부 면제	○ A 급 : 합격인원의 10% 이내 ○ B1급 : 합격인원의 5% 이내 ○ B2급 : 합격인원의 10% 이내 ○ C 급 : 합격인원의 25% 이내

2) 수시모집 합격자

장학금 유형	선발 기준(대상)	지급내역	비고
⑥ 계열우수 인재 장학금	**(인문계열)** 내신등급 1.5미만 중 상위 5명 **(자연계열)** 내신등급 1.5미만 중 상위 5명 **(사범계열)** 내신등급 1.5미만 중 상위 1명	○수업연한 중 등록금 면제 ○수학보조금 연간 200만원 지급 ○학생생활관 희망 시 우선권 부여 및 학생생활관비 제공 ※ 의예과·수의대·약대 제외 및 최초 합격자에 한함	- 재학 중 A^0 (3.60/4.5) 미만의 성적을 취득하거나 징계 등 결격사유 발생 시 자격 중지 - 내신등급 산출은 우리대학 학생부 교과전형 교과성적 산출 방법을 따름 - 수학보조금 및 학생생활관비는 충북대학교 발전기금재단에서 별도 지급
⑦ 성적우수학생		○ 입학 성적에 따라 입학학기에만 다음 구분에 의한 등록금 면제 - A 급: 등록금 전액 면제 - B1급: 등록금 일부 면제 - B2급: 등록금 일부 면제 - C 급: 등록금 일부 면제	○A 급: 합격인원의 10% 이내 ○B1급: 합격인원의 5% 이내 ○B2급: 합격인원의 10% 이내 ○C 급: 합격인원의 25% 이내

3) 추가모집 합격자

지급대상	지급내역	비고
○ 성적우수학생	○입학 성적에 따라 입학학기에만 다음 구분에 의한 등록금 면제 - A 급: 등록금 전액 면제 - B1급: 등록금 일부 면제 - B2급: 등록금 일부 면제 - C 급: 등록금 일부 면제	○A 급: 합격인원의 10% 이내 ○B1급: 합격인원의 5% 이내 ○B2급: 합격인원의 10% 이내 ○C 급: 합격인원의 25% 이내

나. 글로컬 미래인재 장학금

선발 기준(대상)	지급내역	비고
정시 및 수시 최종등록자 중 수능 전 영역(국어,영어,수학,탐구) 성적 합계 평균 2.5등급 이하자	○학부 재학 중 - 수업연한 중 등록금 면제 - 수학보조금 연간 600만원 지급 - 학생생활관 및 해외교환학생 우선 선발 - 학생자기설계 글로컬 연수 가산점 부여 및 장학금 지급 ○일반 대학원 진학 시(석사) - 수업연한 중 등록금 면제 - 수학보조금 연간 900만원 지급 - 장·단기(학기단위) 해외 연수 지원 (협업 연구)(1,000만원 이내) ○일반 대학원 진학 시(박사) - 수업연한 중 등록금 면제 - 수학보조금 연간 1,400만원 지급 - 장·단기(학기단위) 해외 연수 지원 (협업 연구)(1,000만원 이내) ※ 의예과·수의대·약대 제외	- 12학점 미만을 이수하거나 재학 중 A^0 (4.0/4.5) 미만의 성적을 취득할 시 자격 상실 - 징계 등 결격사유 발생 시 자격 상실 - 수능 등급 평균은 국어, 영어, 수학, 탐구 (2개 과목 평균 등급 반영) 영역 평균 등급 - 해외 교환학생 우선 선발 및 장학금 지급은 국제교류본부 선발 절차 및 장학금 지급기준에 따름 ※ 정시 및 수시 성적 장학생 최종 등록자 중 글로컬 미래인재 장학금 선발 기준 충족자는 글로컬 미래인재 장학생으로 전환

다. 신입생 특별장학금(등록금 납부 전에 학생과로 증빙서류를 갖추어 별도 신청)

지급대상(수시·정시모집)	지급내역
○국가유공자 교육지원 및 대학수업료 면제대상자 ○새터민 및 자녀	A급
○장애학생	○장애 정도에 따라 등록금 일부 면제
○고등학교 재학기간 중 국제적 규모의 대회에서 입상(1~3위)한 자	○2개년간 등록금 전액 면제(재학 중 성적 B^0 이상)
○고등학교 재학기간 중 본교에서 실시한 전국고교생 자연과학탐구캠프에서 입상한 자 중 자연계열에 입학한 자	○최우수 1명: 1개년 간 등록금 전액 면제(재학 중 성적 B^0 이상) ○우수상 5명: 입학학기 등록금 전액면제 ○장려상 10명: 입학학기 등록금 일부 면제
○고등학교 재학기간 중 본교에서 실시한 전국고교생 전국문예백일장에서 입상한 자 중 인문대학 어문학과에 입학한 자	○장원 2명: 2개년 간 등록금 전액 면제(재학 중 성적 B^0 이상) ○차상 4명: 1개년 간 등록금 전액 면제(재학 중 성적 B^0 이상) ○차하 8명: 입학학기 등록금 전액 면제 ○장려상 20명: 입학학기 등록금 일부 면제

※ 고등학교 재학기간 중에 국제적 규모의 대회, 본교에서 실시한 전국고교생 자연과학탐구캠프 또는 전국고교생 전국문예백일장에 입상하여 본교에 장학생으로 입학한 자는 재학 중 B^0(2.60/4.50)미만의 성적을 취득하거나 징계 등 결격사유 발생 시에는 자격이 정지되며, 이 기간도 면제기간에 포함(단, 성적미달로 인한 자격 중지자가 성적이 B^0 이상으로 향상되었을 때 1회에 한하여 자격 부여)

라. 국가장학금(한국장학재단 시행)

1) 장학금 종류
   가) 국가장학금 Ⅰ, Ⅱ유형
   나) 다자녀 국가장학금
   다) 국가우수장학사업(대통령과학, 이공계), 인문100년 장학사업, 예술체육비전 장학사업
   라) 국가근로장학사업(일반유형, 장애대학생 봉사유형)
   마) 푸른등대 기부장학사업
   바) 희망사다리장학사업(취업지원형, 창업지원형)
2) 선발대상 및 인원 : 한국장학재단(www.kosaf.go.kr) 시행계획에 의함

마. 교외장학금 : 교외장학재단 및 지방자치단체 등에서 장학생 선발

학사제도 안내

☎043-261-3305

1. 졸업학점

○ 소속 학과(학부) 입학연도 교육과정에 따라 4년간 교양, 전공 졸업 기준 학점을 취득하여야 하며, 각 학과별 졸업기준학점이 다르므로, 반드시 교육과정 기준에 따라 학업을 이수해야 합니다.

2. 다전공

가. 복수전공

○ 제1전공 이외에 다른 학과(입학정원이 있는 학과)를 본인의 희망에 따라 신청·승인 받아 이수하는 전공으로서, 1학년 2학기 이상 수료(예정)자는 누구나 신청 가능합니다.

○ 신청할 수 있는 학과 범위는 의·약학계열 및 건축학과를 제외한 본교 내의 어느 학과(전공)이라도 신청할 수 있으며, 교육여건에 따라 입학 정원의 50% 이내에서 조정합니다.

○ 사범대학이나 비사범계학과에서 교직이수 중인 자가 교직 복수전공을 승인받으면, 교원자격증 2개를 취득할 수 있습니다.

○ 복수전공 이수자는 졸업학점 이수기준이 소속 학과 단일 전공만 이수하는 경우와 다릅니다. 복수전공 이수자는 반드시 소속 학과 혹은 학사지원과 학사 상담을 받고 학점을 이수해야 합니다.

나. 융합전공

○ 사회수요 및 학생의 다양한 학문적 욕구 충족을 위하여 여러 학과(부)에서 제공하는 교과목을 융합하여 구성한 전공을 말하며, 1학년 2학기 이상 수료(예정)자가 신청하여 이수할 수 있습니다.

○ 융합전공으로 운영 중인 전공에 대해 누구나 융합전공을 신청하면, 인원 제한 없이 승인 가능하여 2개 전공을 이수할 수 있습니다.

다. 연계전공

○ 사범대학 통합사회, 통합과목은 연계전공으로 운영하며, 관련학과에서 교직 이수중인 학생만 신청 할 수 있습니다.

라. 학생설계전공

○ 학생이 입학해서 기존 운영중인 전공이 아닌 새로운 전공 교육과정을 만들 수 있으며, 소속학과 전공과 학생이 만든 학생 설계전공을 함께 이수할 수 있습니다. 기존에 다른 학생이 만든 학생 설계전공을 다전공으로 신청할 수 있습니다.

3. 전과(모집단위간 이동)

○ 1학기 이수자, 8학기 이상 이수자를 제외한 2학년, 3학년, 4학년은 매년 1월 초 신청 기간에 소속학과 허가를 받아 신청할 수 있고, 의대, 약대, 수의대로는 전과할 수 없습니다.

4. 교직과정(교원자격증 취득)

○ 교직과정을 이수한 자에게 발급하는 중등학교 정교사(2급) 자격증 취득과정입니다.

○ 교원자격증을 취득하려면 사범계 학과에 입학 혹은 교직과정이 설치된 비사범계 학과(전공)에서 2학년 진급 시 교직과정 이수자로 선발되어 교직 학점을 이수하여야 합니다.

5. 다른 대학 수학

○ 거점 국립대학교(서울대, 충남대, 경북대, 전북대, 부산대, 제주대 등) 및 사립대학교(한양대, 숙명여대 등)에서 2년 이하에서 다른 대학 수학이 가능합니다.

○ 국외 학술교류 협정을 맺은 대학에서 교환학생으로 2년 이하에서 이수할 수 있습니다.

6. 계절수업

○ 계절수업은 하기, 동기 방학 중 실시하는 수업이며, 계절수업으로 최대 6학점까지 신청 가능합니다. 다른 대학 계절수업도 6학점 이하에서 신청 가능합니다.

7. 휴학

○ **신입생은 입학 후 첫 학기 일반휴학을 할 수 없습니다.** 다만, 입대휴학이나 4주 이상 진단서, 천재지변 및 감염병 유행으로 인한 일반휴학은 가능하며, 일반휴학은 최대 3년 동안 할 수 있습니다.

8. 한 학기 성적 1.60 미만자

○ 한 학기 성적 1.60 미만이면, 학습지원프로그램을 이수해야 하며 이수하지 않을 경우 수강신청 제한을 받습니다.

9. 재입학

○ 자퇴 혹은 제적된 자는 제적 전 학과로 재입학할 수 있습니다.
(단, 재학연한 범위 내에서 1회에 한함)

10. 유급

○ 수의학과, 약학과, 제약학과, 산업제약학과, 의학과, 간호학과 제외한 모든학과: 학년 말 성적 평점평균 1.6미만, 3회 유급 시 제적
○ 의예과, 수의예과: 학년 말 성적 평점평균 1.6미만/ 수료학점(80)미취득/ 교양과목 미취득/ 전공필수과목 미취득, 2회 유급시 제적
○ 의학과: 학년말 성적 평점평균 2.0미만/ 취득학점 중 F등급 성적 교과목 있을 시(학기유급)/ 4회 유급시 제적
○ 수의학과: 학년말 성적 평점평균 2.0미만/ 취득학점 중 F등급 성적 교과목 있을 시(학기유급)/ 3회 유급시 제적
○ 약학·제약·산업제약: 학년 말 성적 평점평균 2.0미만. 3회 유급시 제적
○ 간호학과: 학년말 성적 평점평균 2.0미만, 3회 유급 시 제적
○ 모든 학과에서 유급제도를 운영 중이며, 학년 말 성적 평점평균이 4.5점 만점 중 1.6미만(백분위 60점)이면 유급을 받으며, 3회 받으면 제적됩니다.
○ 유급: 상위 학년으로 올라가지 못하고, 한 학년을 다시 이수하는 것을 뜻합니다.
○ 유급자는 교육혁신본부에서 운영하는 학습지원프로그램을 이수해야 합니다.

☞ 입학 전 학사제도는 종합서비스센터 학사상담(043-261-3305)에서 전화 상담받을 수 있습니다.
☞ 입학 후 궁금한 학사업무에 대해 방문, 전화, 온라인(씨앗), 이메일 상담을 이용할 수 있습니다.
☞ 종합서비스센터 홈페이지 자료실 학사상담 업무편람을 통해 학사제도를 확인할 수 있습니다.
■ https://www.cbnu.ac.kr/service/index.do

학생생활관 안내

☎043-261-2926/3675/2932, 043-249-1870

1. 생활관생 정원 현황

(단위: 명)

구 분		남	여	계
본 관	개성재(진리관, 정의관, 개척관)	155	105	260
	계영원	-	418	418
	소계	**155**	**523**	**678**
양성재	명덕관, 신민관	966	-	966
	지선관	-	643	643
	소계	**966**	**643**	**1,609**
양진재	인의관	700	-	700
	예지관	-	660	660
	소계	**700**	**660**	**1,360**
양현재		**236**	**238**	**474**
송현재(가칭) - 오송캠퍼스		203	203	406
총계		**2,260**	**2,267**	**4,527**

※ 학부 신입생은 개신캠퍼스에서 수업이 진행되므로, 오송캠퍼스 생활관은 재학생에 한하여 입주 신청 가능

2. 학생생활관 입주 및 선발 기준

가. 입주자격: 신입생

나. 선발방법

1) 우대선발: 국가유공자 및 자녀(독립유공자는 손자녀까지), 국민기초생활보장수급자 및 그 자녀, 장애인 및 장애인 도우미(장애인 도우미는 충북대학교 장애지원센터에 등록한 학생 중 장애지원센터에서 의뢰한 자에 한함), 우리대학 발전기금 5천만 원 이상 기부자 직계비속, 외국인 유학생 및 교류학생, 학생과에서 추천한 신입생 수석 입학자, 체육진흥원에서 추천한 체육특기생 등

2) 일반선발

가) 학생생활관 학부생 수용인원의 60% 범위 내에서 신입생을 선발

나) 신입생 신청인원이 선발 가능 인원을 초과할 경우 수시 합격자를 우선 선발 후 정시합격자를 입학성적순으로 선발

※ 정시 최초합격자의 경우에도 선발되지 않을 수 있음.

※ 다만, 신청인 본인이 청주시 이외의 지역에 거주하여야 하며(단, 청주시 읍·면 거주 시 신청 가능), 질병 등의 사유로 인하여 공동생활에 부적합자는 선발대상에서 제외함

다. 신청방법: 학생생활관 입주 신청 기간 내 충북대학교 개신누리(온라인) 로그인 후 개별 신청

※ 입주 신청 기간은 본교 정시전형 합격자 최초 발표일 이후의 일정 기간으로 지정됨

※ 입주신청, 선발결과, 생활관비 납부 등: 학생생활관 홈페이지(http://dorm.cbnu.ac.kr) 공지사항 참고 (별도 개별 연락하지 않음)

라. 생활관생 선발 및 생활관비 납부

1) **선발방법: 생활관 입주를 신청한 자 중에서 학생생활관에서 정한 선발지침에 의하여 선발함**

※ 2027학년도 선발지침은 추후 개정될 수 있음

2) 생활관비 납부: 지정된 기간에 고지서에 의해 생활관비 납부

※ 생활관비를 기한 내에 납부하지 않을 경우 입주포기로 간주 처리됨

3. 주요복지시설: 관생실(2인 1실, 인터넷 가능), 식당, 정독실, 세미나실, 휴게실, 샤워장, 세면장, 다림실, 세탁실, 정수기(각 층) 등

4. 생활관비

(단위 : 원)

개성재		계영원		양성재	
주5일식	무급식	주5일식	무급식	주7일식	주5일식
1,939,200	1,086,000	1,557,200	704,000	1,760,000	1,544,000

양진재			양현재		
주7일식	주5일식	무급식	주7일식	주5일식	무급식
1,995,300	1,761,300	873,300	2,032,000	1,816,000	976,000

※ 2026학년도 1학기 금액으로, 2027학년도 생활관비는 변동 가능.

※ 개성재, 양진재, 양현재 : 공공요금의 추후 정산을 통하여, 실사용액을 기준으로 차액분 청구 또는 반환할 수 있음.

2026학년도 등록금 현황

☎043-261-2047

(1학기 기준 / 단위: 원)

단과대학	학과(부)	등록금
인문대학	전 학과	1,733,000
사회과학대학	전 학과	1,733,000
자연과학대학	전 학과	2,133,000
경영대학	전 학과	1,733,000
공과대학	전 학과	2,312,000
전자정보대학	전 학과	2,312,000
농업생명환경대학	농업경제학과	1,761,000
	농업경제학과 외 전 학과	2,083,000
사범대학	교육학과, 역사교육과, 사회교육과	1,780,000
	윤리교육과	1,828,000
	영어교육과, 국어교육과, 지리교육과	1,783,000
	지구과학교육과	2,183,000
	수학교육과	2,010,000
	체육교육과	2,133,000
	물리교육과, 화학교육과, 생물교육과	2,272,000
생활과학대학	아동복지학과, 소비자학과, 생활과학자율전공학부	1,733,000
	주거환경학과, 의류학과	2,130,000
	식품영양학과	2,083,000
수의과대학	수의예과	2,187,000
약학대학	약학과, 제약학과	3,035,000
의과대학	의예과	2,237,000
간호대학	간호학과	2,083,000
창의융합대학	바이오헬스학부	2,350,000
	인문사회자율전공계열	2,083,000
	자연과학자율전공계열	2,083,000
예술학과군	미술학과(동양화, 서양화, 조소)	2,293,000
	디자인학과	2,217,000

※ 2027학년도 등록금은 변경될 수 있으며, 계열별, 학과별로 다를 수 있음

‘기초대학수학’교과목 운영 안내

☎043-261-3937

1. 목적

◦ 신입생들의 수학 기초학력을 제고하여 교양 및 전공과목 학습 이해를 도모
◦ 수학 관련 교과목에 대한 자신감 향상 및 학습 격차 해소

2. ‘기초대학수학’ 이수 대상자

◦ ‘수학, 수학Ⅰ, 수학Ⅱ’를 이수해야 하는 모집단위 입학생 중 대학수학능력시험 ‘수학’ 영역 성적이 우리대학 자체 기준에 해당하는 신입생
◦ 희망하는 학생도 수강 가능

3. ‘기초대학수학’ 주요 내용

◦ 강좌편성: 1학기 2~3강좌, 2학기 1강좌 개설
- 이수대상자는 필수 이수 교과목으로 저녁 시간에 편성
◦ 학점: 0학점(0-3-0)
◦ 강좌운영
- Pass or Fail 평가
- 대상자들은 ‘기초대학수학’ 선 이수(Pass) 후 ‘수학, 수학Ⅰ, 수학Ⅱ’ 수강 가능

개신기초교양영역 교양분야 레벨반 운영 안내

☎043-261-3915

1. 목적

◦ 외국어 능력의 중요성이 부각됨에 따라 교양영어의 수업방식을 수준별로 운영하여 신입생들의 영어 능력 향상을 도모

2. 주요 내용

◦ 수업운영: 공인어학 및 모의토익 성적에 따른 교양영어 레벨별(level 1, level 2, level 3) 수강반 운영
※ 재학 중 일정 수준의 공인어학성적 제출자는 교양영어 선택 이수 가능
◦ 편성방식: 신입생 전체 모의토익 실시(교양교육본부 주관)
※ 공인영어성적 제출 예정 및 대학수학능력시험의 영어 등급 1등급 학생은 모의토익 응시 제외

장애대학생 지원 안내

☎043-261-3566, 043-249-1752~3

1. 학생생활지원

구분	시기	대상	방법
신입생 오리엔테이션	매년 1~2월	장애학생 및 학부모	○ 지원제도·프로그램안내, 학생 및 학부모 개별상담 ○ 보조기기 및 언어 평가, 캠퍼스 투어 등
학생생활관 우대선발	생활관 입사기간	장애학생	○ 학생생활관 우대선발 신청 후 증빙서류 제출

2. 교수·학습 지원

지원제도		시기	대상	방법
개인별 교육지원 계획	대리(우선) 수강신청 제도	○매학기 수강신청 1주일 전	○장애학생 및 교육지원 근로학생	○ 우선수강신청서 작성 후 센터 제출
	학점등록 제도	○ 매학기 개강 50일 전	○ 장애학생 중 희망학생	○ 신청서 작성 후 센터 제출
	학습 및 이동보조 공학기기 지원	○ 매학기	○ 보조공학기기 필요 학생	○ 신청서 작성 후 대여 ○ 노트북, 한소네, 휠체어 등
	장애대학생 교육활동 지원	○ 매년 1월, 7월	○교육활동지원이 필요한 장애학생	○ 속기지원, 대필지원(강의 내용 실시간 타이핑 지원) ○ 이동 및 생활 지원(장애정도가 심한 장애학생 중 필요학생) ○ 튜터지원: 영어, 수학 전공 기초 학력이 부족한 학생 1:1 매칭 튜터링 ※ 교육지원 근로학생 부족 시 매칭이 안될 수도 있음 ※ 참여학생 사전 교육 및 학기별 간담회 운영을 통한 소통
		※ **장애대학생 교육활동 지원제도는** 장애학생들이 불편함 없이 학교생활을 할 수 있도록 **수업시간의 강의 문자 통역, 속기지원, 시험대필, 영어·수학 등 튜터, 중증장애학생 생활관 생활지원 및 이동 보조** 등 대학생활에 필요한 도움을 제공하기 위해 **교육지원인력(국가근로봉사유형장학생)**을 선발하여 장애학생과 1:1로 매칭하여 지원하는 제도를 말합니다.【※ 학습활동 중에는 보건복지부'장애인활동지원사업', 교육부'장애대학생 진로취업 거점대학사업'과 중복 지원 불가하며, 학내 교수·학습활동지원에 한함】		
	학습지원 협조요청 권고안내문 발송	○ 개강 1주 이내	○장애학생 중 희망학생	○ 장애유형 및 특성과 그에 맞는 학습지원 요청사항에 대해 개신누리에서 신청
		※ **학습지원협조요청권고안내문 발송제도는** 장애학생이 수강하는 교과목의 교수, 강사에게 장애특성으로 인해 발생할 수 있는 수강의 어려움을 최소화하고, 담당 교원은 장애학생의 특성을 이해하고 그에 맞는 지원을 할 수 있도록 학습지원 협조요청 권고안내문을 장애지원센터장 명의로 발송하는 것을 말합니다(단, 희망학생에 한함).		
	시험(평가) 편의지원	○개신누리시스템을 통하여 매 학기 중간, 기말 시험전 시험(평가) 편의 지원에 대한 신청 → 시험(평가)시 편의지원 요청사항 해당 교과 담당 교원에게 이메일 전송		

3. 장학금 지원

< 신입생 >

구분	선발기준(대상)	지원내용	비고
복지(희망) 장학금	희망장학생[장애정도가 심한 장애인(1~3급), 장애정도가 심하지 않은 장애인(4~6급)]	B1급: 장애정도가 심한 장애인(1~3급) B2급: 장애정도가 심하지 않은 장애인(4~6급)	※ 신입생의 경우 학생과 및 장애지원센터에 서류 제출(복지카드 사본 방문 제출)

< 재학생 >

구분	시기	대상	방법
복지(희망)장학금	매학기	○ 장애학생	○ 희망장학금 추천명단 일괄 제출

등급	평점평균	지급범위	제외대상
A 급	성적 B⁺ 3.10 이상	등록금 전액	- 12학점 미만 취득자 - 초과학기자 - 학점등록제 학생
B1급	성적 B⁰ 2.80 이상	등록금 일부	
B2급	성적 B⁰ 2.60 이상		
C 급	성적 C⁺ 2.10 이상		

진로.취업 상담 및 프로그램 운영

☎043-261-3554/3555

1. 목적

◦ 직무 중심 채용 추세에 맞춘 전공 기반 조기 진로 설정 및 취업경쟁력 확보를 위한 단계별 맞춤형 교과·비교과·교육 제공

2. 단계별 맞춤형 프로그램

<table>
<tr><th colspan="2" rowspan="2">구분</th><th>1학년</th><th>2학년</th><th>3학년</th><th>4학년</th><th>졸업생</th></tr>
<tr><th>진로탐색</th><th>맞춤형 진로설계</th><th>취업역량 개발</th><th>취업성공전략수립</th><th>미취업자 집중관리</th></tr>
<tr><td rowspan="3">교과</td><td>진로·취업 교과목</td><td colspan="2">◦ (교선)진로탐색과 진로설정
- 인문·사회계열
- 자연과학·공학계열</td><td colspan="2">◦ (교선)직업과 사회진출
- 인문·사회계열
- 자연과학·공학계열</td><td rowspan="3">-</td></tr>
<tr><td>학생설계 학기</td><td></td><td colspan="4">◦ (일선/전선) 개신프론티어*
* 학생 스스로 도전과제를 설정하여 학점 이수</td></tr>
<tr><td>현장실습</td><td>-</td><td colspan="4">◦ 국내·외 현장실습</td></tr>
<tr><td rowspan="5">비교과</td><td rowspan="3">진로·취업 프로그램</td><td colspan="2" rowspan="2">◦ 진로설계
- (공통) 진로심리검사, 직무탐색 페스티벌, 찾아가는 설명회
- (학과 맞춤형) 자기이해 직무탐색, 진로로드맵설계, 현직자 동문 멘토링</td><td colspan="2" rowspan="2">◦ 취업역량 강화
- (공통) 입사지원서
- (공통) 입사지원서 프로그램, 면접 프로그램, 대/공기업 취업 대비반
- (전공 맞춤형) 대/공기업 취업 전략 특강, 경험 정리 및 포트폴리오 작성법 특강, 임용고시 대비 특강</td><td rowspan="2">◦ 집중관리 및 리콜교육: 개인별 맞춤 취업지원 프로그램

◦ 취업역량 강화를 위한 재교육 프로그램</td></tr>
<tr><td colspan="2">◦ 직무 잡아드림(Job-아-Dream) 동아리 운영</td><td colspan="2">◦ 채용설명회, 취업박람회</td></tr>
<tr><td colspan="2">-</td><td colspan="2">◦ 채용정보 제공 및 인재 추천
◦ 국가직 지역인재 7급 합격 대비 패키지</td><td></td></tr>
<tr><td>해외취업</td><td colspan="2">◦ 해외취업 설명회</td><td colspan="2">◦ 해외취업 과정</td><td></td></tr>
<tr><td>상담</td><td colspan="2">◦ 단과대학(학과)별 맞춤형 진로 상담</td><td colspan="2">◦ 단과대학(학과)별 맞춤형 취업 상담</td><td>◦ 취업 상담</td></tr>
</table>

※ 입사지원서 및 면접 프로그램(학기중: 매주 화·금요일, 방학중: 매주 화·목요일)

3. 진로·취업 상담 및 프로그램 신청(재학생·졸업생)

가. 상담 신청

- '씨앗' 누리집(https://cieat.cbnu.ac.kr/) → 로그인(학번/개신누리 비밀번호) → 전문상담센터 → 진로 및 취업상담 → 상담사, 일정 선택 → 신청 완료

나. 프로그램 신청

- '씨앗' 누리집(https://cieat.cbnu.ac.kr/) → 로그인(학번/개신누리 비밀번호) → 학습관리→ 비교과 신청

4. 상상옷장 활용

가. 목적: 입사 면접을 앞둔 학생에게 정장을 대여함으로써 실질적인 도움 제공

나. 장소: 진로취업부 내 '상상옷장' (중앙도서관 1관(구관) 1층)

학내 전화번호

담당업무	안내부서	전화번호(043)	비 고
입학전형관리	입학웰컴센터	261-2882	FAX: 261-3184, 3177
성적 등 학적관리	학사지원과	261-2013~4	
등록금	재무과	261-2047	
동아리, 학생회 관리	학생과	261-2019~22	
장학금(성적,특별,법정면제 장학금)	학생과	261-2027, 3826	
한국장학재단 국가장학금 (기초생활수급,저소득층성적우수 등)	학생과	261-2028, 3826	
학자금대출	학생과	261-2028	
장애학생 담당	장애지원센터	261-3566~5 / 249-1752~3	
병사업무	예비군연대	261-2956~7	
휴학·복학, 학생증, 증명서 발급	종합서비스센터	261-3305~8	
교양과목 수준별 교육	교양교육본부	261-3915, 3937	
진로・취업 상담 및 프로그램	진로취업부	261-3554	
	대학일자리센터	261-3555	
보건진료	보건진료원	261-2922~4	
성희롱·성폭력 예방 및 대처	양성평등상담소	261-3425	
학생생활관 관리	본관	261-2926, 3193, 3710	FAX: 261-2948
	양성재(BTL)	261-3675, 3674	FAX: 266-3679
	양현재	261-2932	FAX: 266-2932
	양진재(BTL)	249-1870	FAX: 715-1870
단과대학	인문대학	261-2084~6	제1행정실
	사회과학대학	261-2174~6	제2행정실
	자연과학대학	261-2234~6	제3행정실
	경영대학	261-2324~6	제4행정실
	공과대학	261-2364~7	제5행정실
	전자정보대학	261-2386, 3203	제5행정실
	농업생명환경대학	261-2504~7	제6행정실
	사범대학	261-2644, 2646	제7행정실
	생활과학대학	261-2698, 2759	제7행정실
	수의과대학	261-2393, 2394	제8행정실
	약학대학	261-2804~6	제8행정실
	의과대학	261-2835, 2836	제8행정실
	간호대학	249-1825	행정실
	창의융합대학	261-3633	행정실
	예술학과군	261-3152	행정실
충북대학교 입학정보홈페이지	https://ipsi.chungbuk.ac.kr		

Ⅸ 충북대학교 안내

1. 오시는 길

교통별	출발지	도착지	목적지
고속버스	서울, 동서울, 대구, 부산, 광주고속터미널	청주고속버스터미널	* 거리: 약 4km * 택시요금: 약 7,000 ~ 8,000원 정도 * 시내버스: 기본요금(도청, 시청, 상당공원, 미평행)
시외버스	각 도시 시외버스 터미널	청주시외버스터미널	
철도	경부선, 호남선 충북선 KTX, SRT	조치원역(세종시) 청주역 오송역	* 거리: 약 15km * 역 앞에서 시내(좌석)버스 10분 간격으로 출발
개인차량	◎ 경부고속도로 이용 시 - 청주IC 나와서 왼쪽 청주방향 6.5km 이동 ▶ 산업단지육거리 ▶ 충북대학교 방면 우측도로 500m 이동 ▶ 충북대 정문 도착 ◎ 중부고속도로 이용 시 - 서청주IC 나와서 좌회전(청주방향) 1.5km 이동 ▶ 솔밭공원 사거리 ▶ 시청 방면으로 우회전 200m 이동 후 좌회전 ▶ 1.5km 이동 ▶ 산업단지육거리 ▶ 충북대학교 방면 우측도로 500m 이동 ▶ 충북대 정문 도착 - 청주강서IC 나와서 우회전(강서,가경방향) 2.9km 이동 ▶ 성봉로 방면 좌회전 930m ▶ 충대정문오거리에서 우회전 ▶ 충북대 정문 도착 ◎ 청주-상주간 고속도로 이용 시 - 청주JC ▶ 경부고속도로 ▶ 남이JC에서 오른쪽 중부고속도로 ▶ ▶서청주IC 나와서 좌회전(청주방향) 1.5km 이동 ▶ 솔밭공원 사거리 ▶ 시청 방면으로 우회전 200m 이동 후 좌회전 ▶ 1.5km 이동 ▶ 산업단지육거리 ▶ 충북대학교 방면 우측도로 500m 이동 ▶ 충북대 정문 도착 - 문의청남대IC 나와서 우회전 청주방향 5km 이동 ▶ 고은사거리 ▶ 청주방향으로 좌회전 ▶ 4.9 km 이동 ▶ 방서사거리 청주방면으로 좌회전 4km 이동 ▶ 고가도로 오른쪽 이용 ▶ 개신오거리에서 충북대병원방면으로 좌회전 ▶ 충북대학교 동문 도착		

2. 약도

3. 캠퍼스 안내도

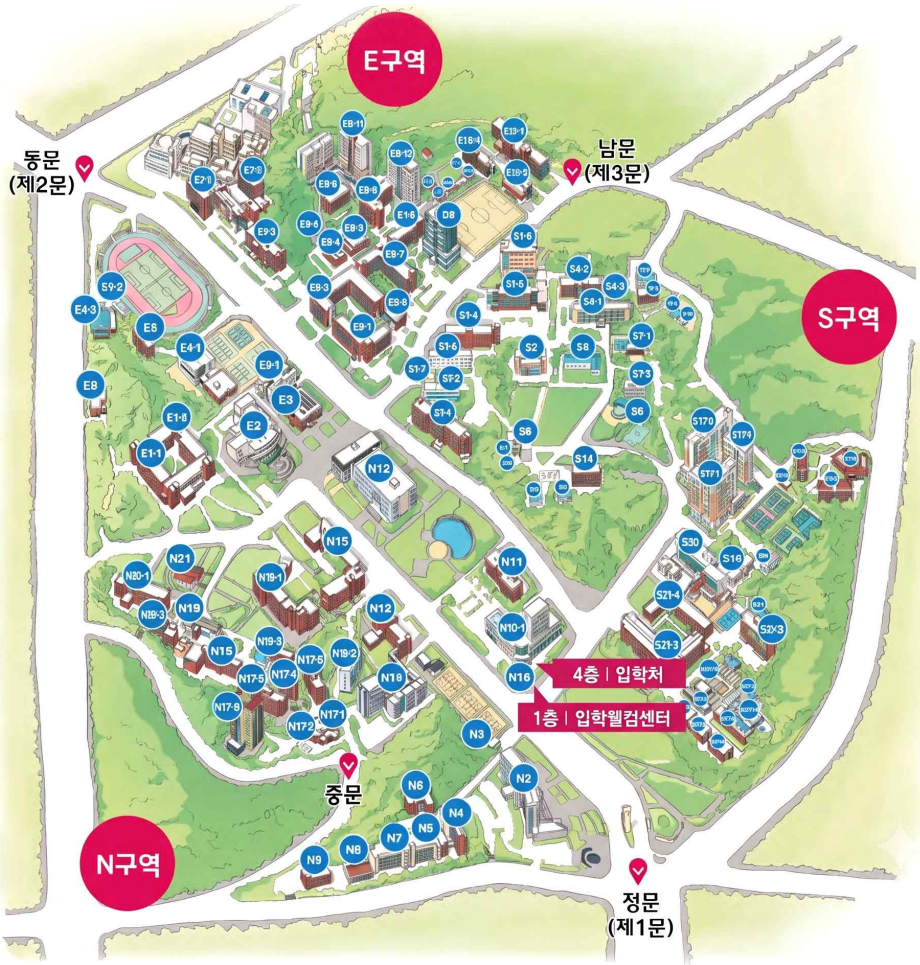

N2	법학전문대학원
N3	테니스장관리사
N3-1	CBNU Star
N3-2	편의점
N4	산학협력관
N5	국제교류본부 2호관
N6	고시원
N7	형설관
N8	보육교사교육원
N9	국제교류본부3호관
N10	대학본부(입학처)
N10	입학웰컴센터
N11	공동실험실습관
N12	중앙도서관
N13	경영학관
N14	인문사회관
N15	사회대학본관
N16-1	인문대학본관
N16-2	미술관
N16-3	미술과
N17-1	개성재수위실
N17-2	개성재관리동
N17-3	개성재(진리관)
N17-4	개성재(정의관)
N17-5	개성재(개척관)
N17-6	계영원
N18	법학관
N19	충북대학교 역사관
N20-1	생활과학대학
N20-2	어린이집
N20-3	충북대 직장어린이집
N21	은하수식당

E1-1	사범대학실험동
E1-2	사범대학강의동
E2	개신문화관
E3	제1학생회관
E3-1	NH관
E4-1	CBNU 스포츠센터
E4-2	운동장본부석
E4-3	보조체육관
E5	123학군단
E6	특고압변전실
E7-1	의과대학
E7-3	의과대2호관
E8-1	공과대학본관
E8-2	합동강의동
E8-3	제2공학관
E8-4	제1공장동
E8-5	제2공장동
E8-6	토목공학관
E8-7	공대공학관
E8-8	공학지원센터
E8-9	신소재재료실험실
E8-10	제5공학관
E8-11	양진재
E9	학연산공동기술연구원
E10	학연산공동교육관
E11-1	목장창고
E11-2	목장관리사
E11-3	우사
E11-4	건조창고
E11-5	동물자원연구지원센터
E11-6	돈사창고
E12-1	수의과대학 및 동물병원

E12-2	수의과대학2호관
E12-3	실험동물연구지원센터
S1-1	자연대1호관
S1-2	자연대2호관
S1-3	자연대3호관
S1-4	자연대4호관
S1-5	자연대5호관
S1-6	자연대6호관
S1-7	과학기술도서관
S2	정보화본부
S3	본부관리동
S4-1	전자정보3관
S4-2	나이팅게일관
S4-3	약대동물실험실
S5-1	농장관리실
S5-2	농장관리실 창고
S6-1	자연대온실1
S6-2	자연대온실2
S7-1	에너지저장연구센터
S7-2	교육대학원, 동아리방
S8	야외공연장
S9	박물관
S10	차고
S11	유류저장창고
S12	쓰레기 처리장
S13	목공실
S14	제2학생회관
S17-1	양성재(지선관)
S17-2	양성재(명덕관)
S17-3	양성재(신민관)
S17-4	양현재(수위실)
S17-5	양현재(청운관)

S17-6	양현재(등용관)
S17-7	양현재(관리동)
S18	승리관(운동부합숙소)
S19	총앙연구소
S20	첨단바이오연구센터(농생대)
S21-1	농업전문창업보육센터
S21-2	임산가공공장
S21-3	농업과학기술센터
S21-4	농업생명환경대학
S21-5	농생대 연구동
S21-6	농생대 건조실
S21-6A	건조실작업장
S21-7	온실(특용식물학과)
S21-8	온실(식물자원학과)
S21-9	온실(식물의학과)
S21-10	온실(산림학과)
S21-11	온실(원예과학과)
S21-12	온실(원예과학과)
S21-13	온실창고
S21-14	온실(1)
S21-15	온실(2)
S21-16	온실(3)
S21-17	온실(4)
S21-18	온실(5)
S21-19	넷트하우스
S21-20	온실관리동
S21-21	농대동위원소실
S21-22	농기계공작실
S21-23	농기계실습실
S21-24	농대부속공장
S21-25	작물재배환경사

충북대학교
CHUNGBUK NATIONAL UNIVERSITY

28644 충청북도 청주시 서원구 충대로 1
☏ 입학웰컴센터 : 043)261-2882, FAX. 261-3184, 3177
홈페이지 : https://www.chungbuk.ac.kr
입학정보 : https://ipsi.chungbuk.ac.kr